232011.00.000 СБ

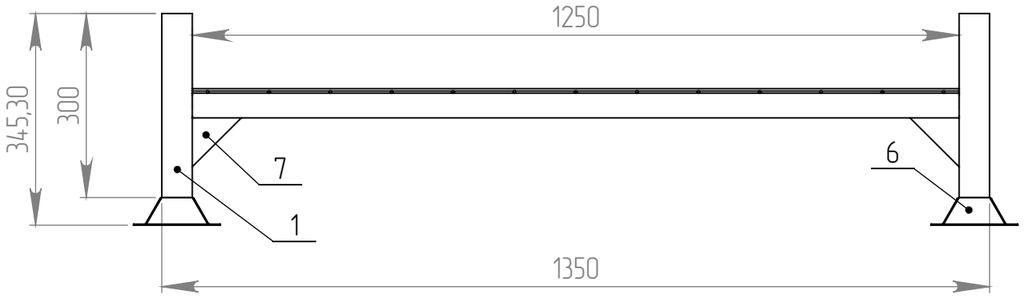

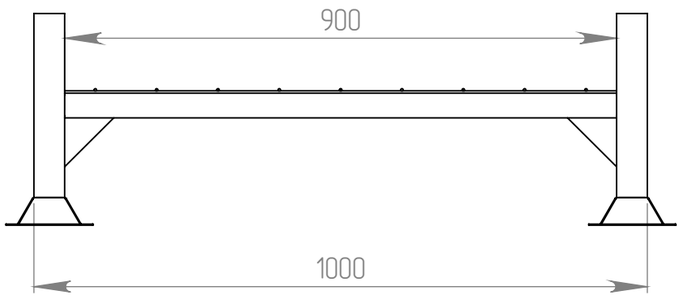

Вид снизу

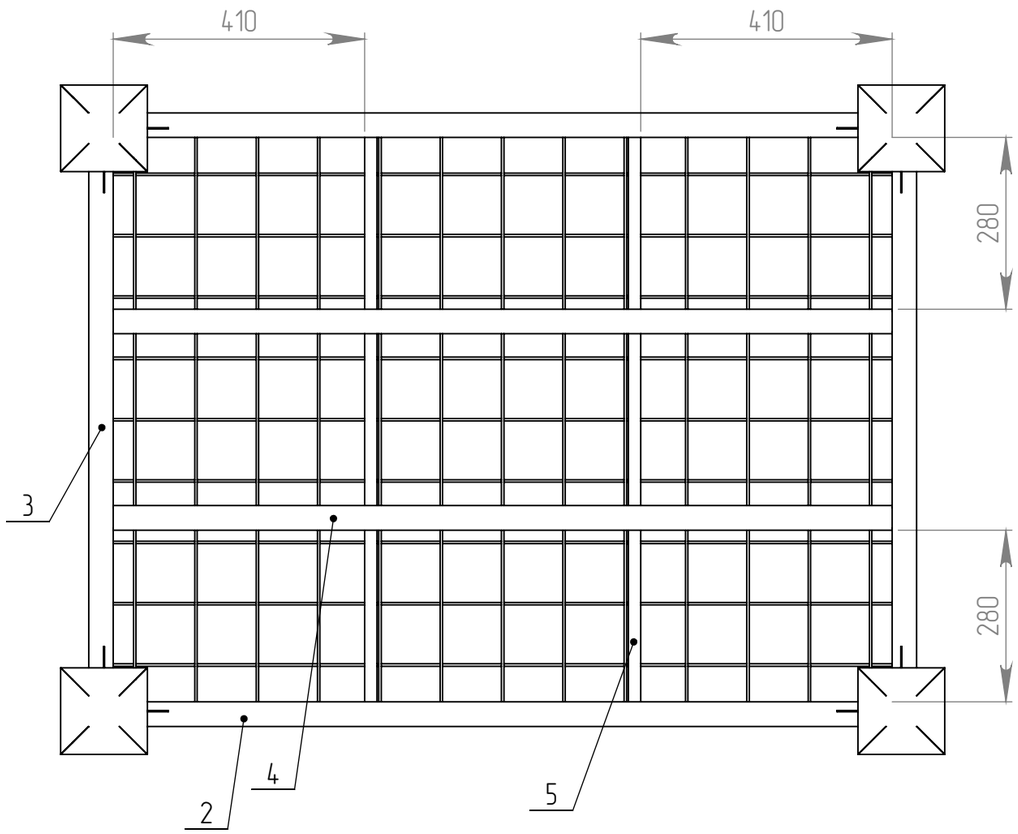

1. *Размеры для справок
2. Конструкция – сварная. Сварка дуговая в защитном газе ГОСТ 14771-76 Сварочная проволока Св-08Г2С ГОСТ 2246-70.
3. Контроль качества – внешним осмотром и измерениями.
4. Покрытие окраска порошковой краской (RAL 7035).

Изм	Лист	№ докум.	Подп.	Дата	232011.00.000 СБ		
Разраб.					Паллет штабелируемый FIN сетка	Лит.	Масса: 36.0 / Масштаб: 1:10
Пров.						Лист 2	Листов 5
Т.контр.							
Н.контр.					Сборчный чертеж	ООО "Версия-Центр"	
Утв.							

Перв. примен.

Справ. №

Подп. и дата

Инв. № дубл.

Взам. инв. №

Подп. и дата

Инв. № подл.

Копировал:

Формат А3

232011.00.000 СБ

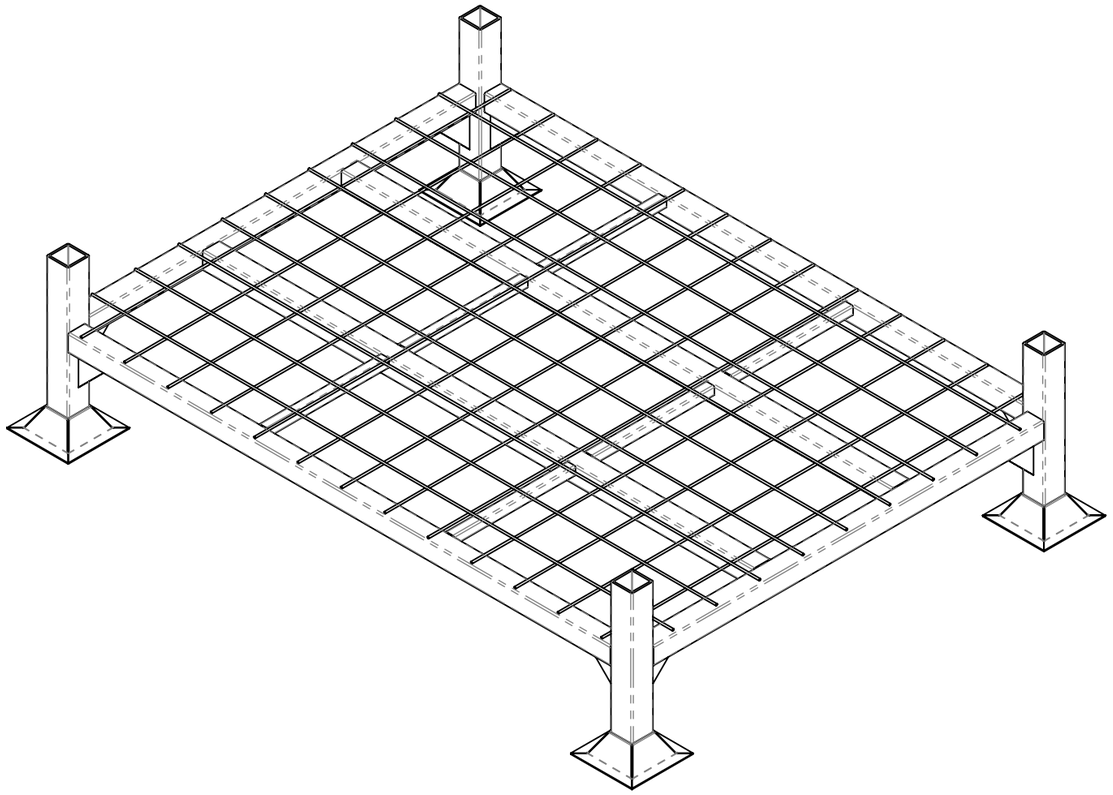

1. *Размеры для справок
2. Конструкция – сварная. Сварка дуговая в защитном газе ГОСТ 14771-76
   Сварочная проволока Св-08Г2С ГОСТ 2246-70.
3. Контроль качества – внешним осмотром и измерениями.
4. Покрытие окраска порошковой краской (RAL 7035).

Изм	Лист	№ докум.	Подп.	Дата
Разраб.				
Пров.				
Т.контр.				
Н.контр.				
Утв.				

232011.00.000 СБ

Паллет штабелируемый FIN сетка	Лит.	Масса	Масштаб
		36.0	1:20
	Лист 3	Листов 5	
Сборчный чертеж	ООО "Версия-Центр"		

Перв. примен.

Справ. №

Подп. и дата

Инв. № дубл.

Взам. инв. №

Подп. и дата

Инв. № подл.

Копировал:

Формат А3