422250.00.000 СБ

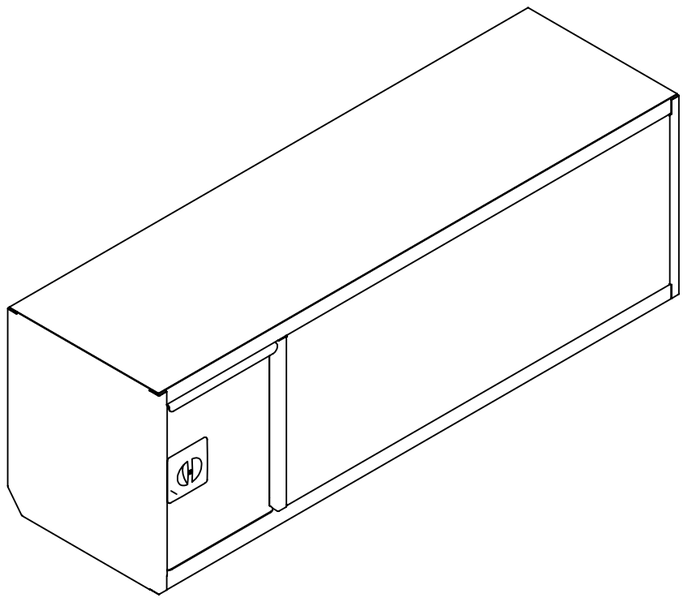

1. *Размеры для справок
2. Конструкция – сварная. Сварка дуговая в защитном газе ГОСТ 14771-76
   Сварочная проволока Св-08Г2С ГОСТ 2246-70.
3. Контроль качества – внешним осмотром и измерениями.
4. Покрытие окраска порошковой краской

Изм	Лист	№ докум.	Подп.	Дата	422250.00.000 СБ		
Разраб.					Ящик инструментальный левый 1200х350х400	Лит.	Масса: 20.12 / Масштаб: 1:5
Пров.						Лист 2	Листов 28
Т.контр.							
Н.контр.					Сборочный чертеж	ООО "Версия-Центр"	
Утв.							

Перв. примен.

Справ. №

Подп. и дата

Инв. № дубл.

Взам. инв. №

Подп. и дата

Инв. № подл.

Копировал:

Формат А3

422250.00.000 СБ

Перв. примен.

Справ. №

Подп. и дата

Инв. № дубл.

Взам. инв. №

Подп. и дата

Инв. № подл.

Вид сзади

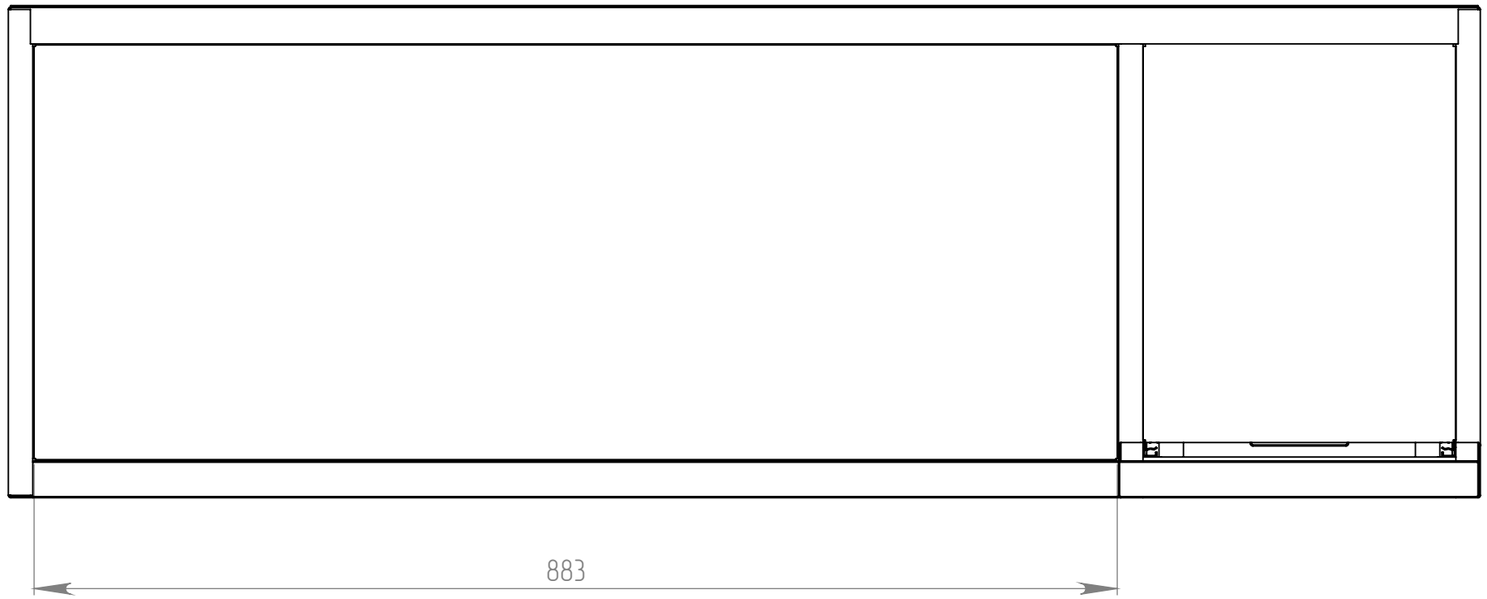

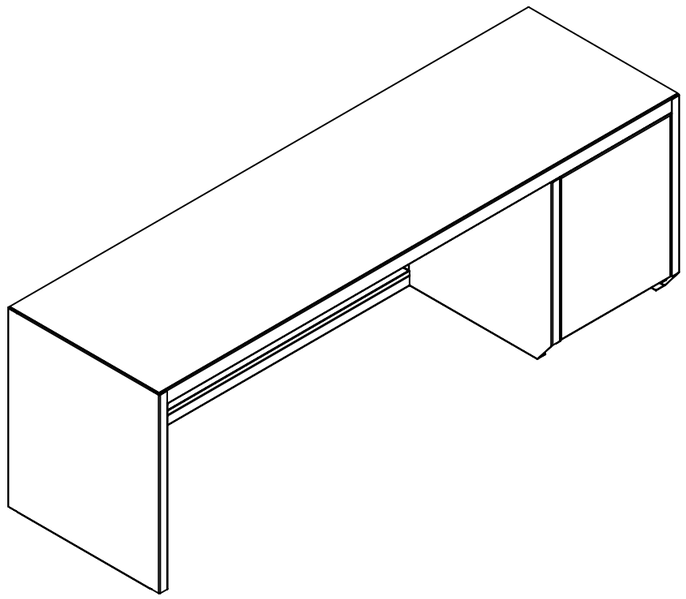

1. *Размеры для справок
2. Конструкция – сварная. Сварка дуговая в защитном газе ГОСТ 14771-76
   Сварочная проволока Св-08Г2С ГОСТ 2246-70.
3. Контроль качества – внешним осмотром и измерениями.
4. Покрытие окраска порошковой краской

					422250.00.000 СБ		
Изм	Лист	№ докум.	Подп.	Дата	Ящик инструментальный левый 1200x350x400	Лит.	Масса	Масштаб
Разраб.							20.12	1:5
Пров.						Лист 3	Листов 28	
Т.контр.					Сборочный чертеж	ООО "Версия-Центр"	
Н.контр.							
Утв.							

Копировал:

Формат А3