Формат	Зона	Поз.	Обозначение	Наименование	Кол.	Приме-чание
				Документация		
А3			163070.00.000 СБ	Сборочный чертеж		
				Сборочные еденицый		
А3		1	163070.00.100	Рама	1	
А3		2	163070.00.200	Емкость	1	
А3		3	163010.00.300	Рычаг	1	
				Детали		
А3		4	163070.00.001	Ограждение	1	
б/ч		5	163070.00.002	Ось Круг ∅ 20 L= 1060 мм	1	
б/ч		6	163010.00.003	Ось Круг ∅ 20 L= 160 мм	1	
А3		7	163010.00.004	Шайба	2	
				Стандартные изделия		
		8		Колесо ∅ 250 мм	2	
		9		Колесо поворотное с тормозом ∅ 200 мм	2	
		10		Болт М10х25 7798-70	8	
		11		Гайка М10 5915-70	8	
		12		Винт М6х12 17473-80	3	
		13		Гайка М6 5915-70	3	
		14		Шплинт 4,0х40 ГОСТ 379-70	2	

Перв. примен.

Справ. №

Подп. и дата

Инв. № дубл.

Взам. инв. №

Подп. и дата

Инв. № подл.

Изм	Лист	№ докум.	Подп.	Дата
Разраб.				
Пров.				
Т.контр.				
Н.контр.				
Утв.				

163070.00.000

Контейнер металлический КО

Лит.	Лист	Листов
	1	32

ООО "Версия-Центр"

Копировал:

Формат А4

163070.00.000 СБ

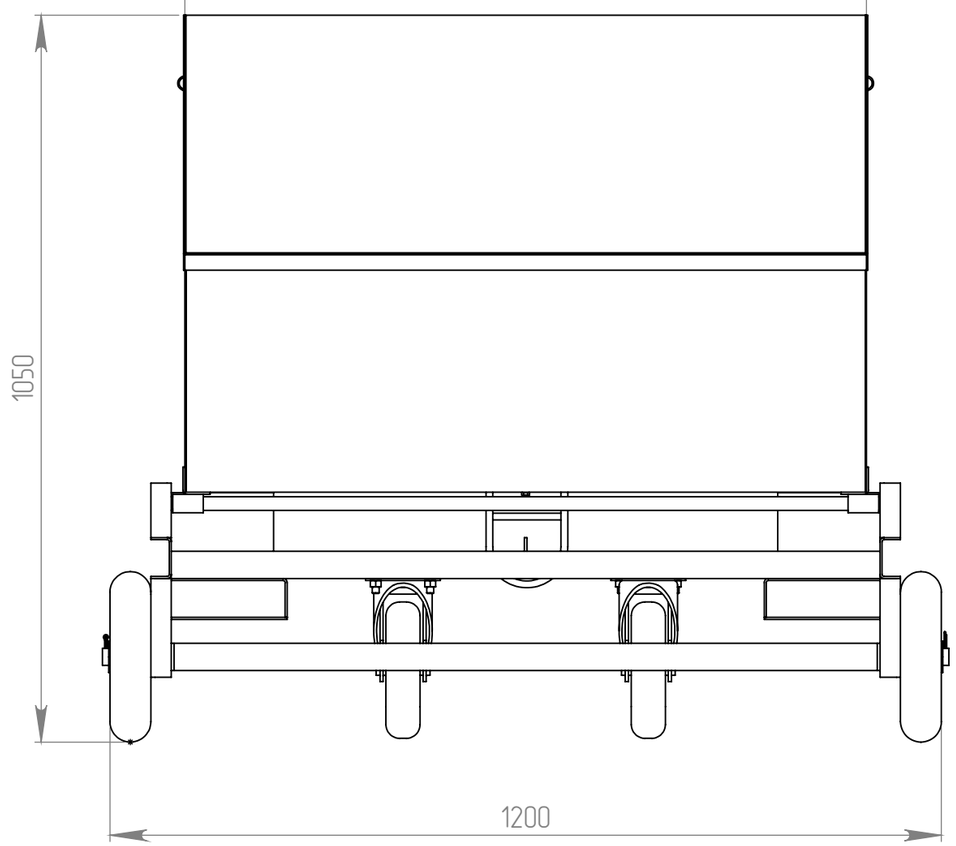

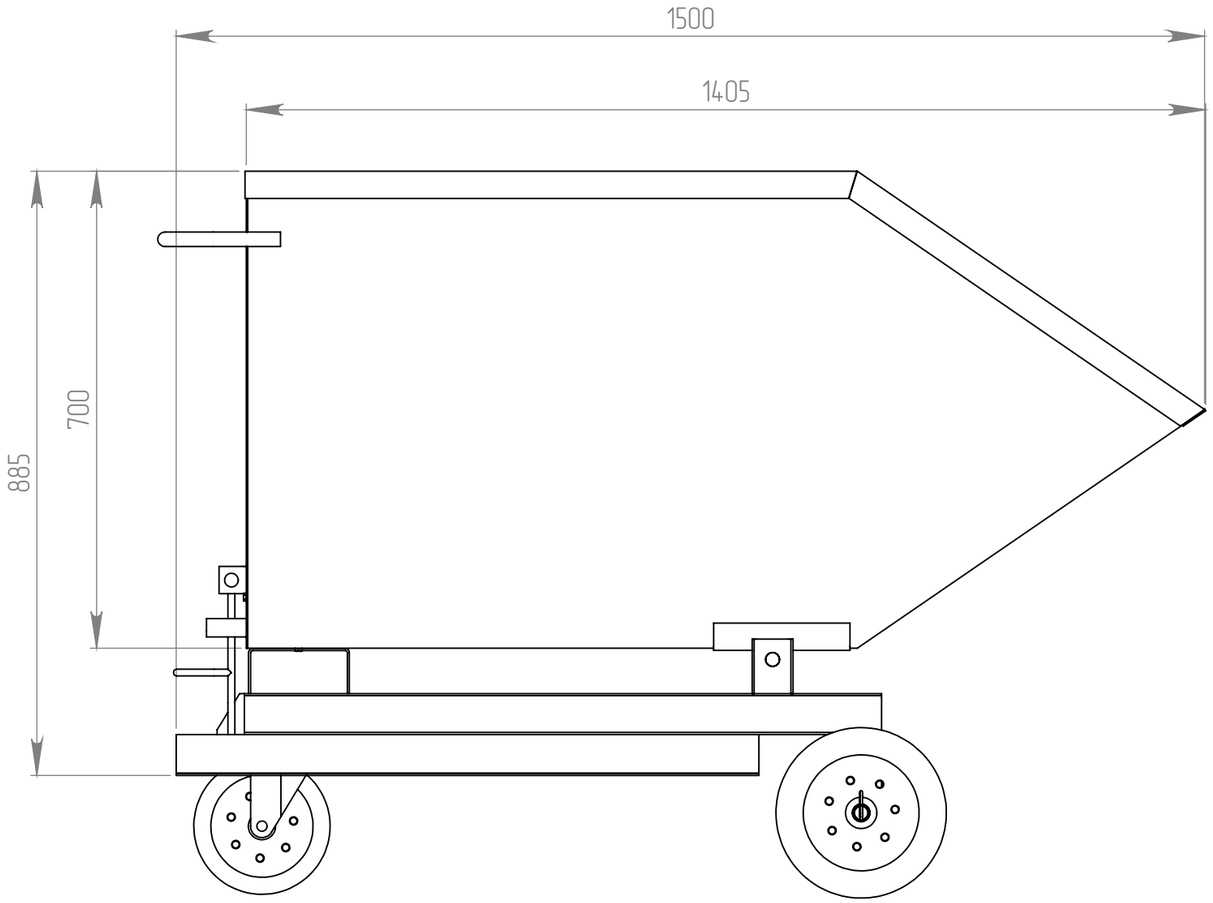

Изм	Лист	№ докум.	Подп.	Дата	163070.00.000 СБ		
Разраб.					Контейнер металлический КО	Лит.	Масса: 97.7 / Масштаб: 1:10
Пров.						Лист 2	Листов 32
Т.контр.							
Н.контр.					Сборочный чертеж	ООО "Версия-Центр"	
Утв.							

Перв. примен.

Справ. №

Подп. и дата

Инв. № дубл.

Взам. инв. №

Подп. и дата

Инв. № подл.

Копировал:

Формат А3