ПАСПОРТ
Инструкция по сборке
Шкафы серии
ШРК, ШРЭК, АШРК

ШРЭК 22-530
ШРК 22-600, ШРК 22-800

ШРЭК 21-530

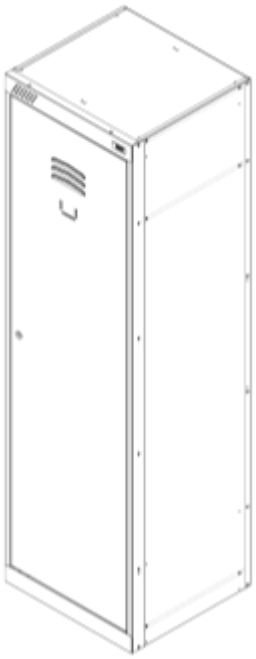

ШРК 24-600
ШРК 24-800

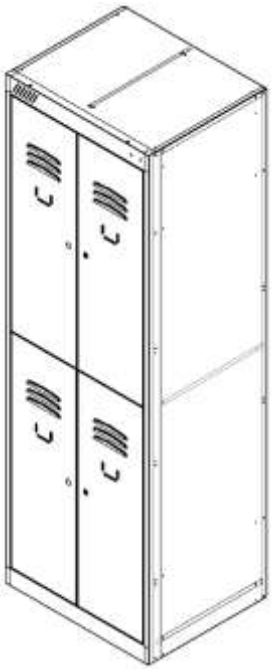

ШРК 28-600
ШРК 28-800

АШРК 22-600
АШРК 22-800

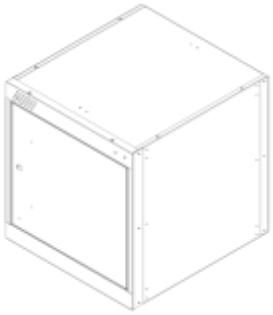

!!!ВНИМАНИЕ!!!
После вскрытия упаковки, перед началом сборки, проверьте наличие комплектующих согласно паспорта изделия!!!
Рекламации принимаются только при наличии этикетки с упаковки, паспорта- инструкции и листа комплектовщика!!!
Сохраняйте данную информацию до начала эксплуатации изделия!!!

Содержание

1.Назначение изделия.
2.Технические характеристики и комплектность
3.Инструкция по сборке шкафов.
4.Указание мер безопасности. Транспортирование и хранение.
5.Гарантийные обязательства. Свидетельство о приёмке**.**

1.Назначение изделия.

Применяются для обустройства социальных зон производственных предприятий, офисов, спортивных клубов, медицинских, военных ,образовательных учреждений и т.д.

2.Технические характеристики и комплектность

2.1.Стандартная поставка-

Шкафы серий ШРК 22-600, ШРК 24-600,
ШРК 28-800, ШРЭК, АШРК -2 шкафа в разобранном виде в картонной коробке с необходимой фурнитурой.

Шкафы серий ШРК 22-800, ШРК 24-800,
ШРК 28-800-1 шкаф в разобранном виде в картонной коробке с необходимой фурнитурой.

Сборка - с помощью металлических заклёпок.

Открывание дверей шкафов – правое/левое. Угол открывания дверей не менее 110 град.

Замок (стандартно)- почтовый повышенной секретности 1:1000

Покрытие- краска полимерная порошковая.

Комплектация

Поз.	Наименование	ШРЭК 21-530	ШРЭК 22-530	ШРК 22-600 ШРК 22-800	ШРК 24-600 ШРК 24-800	ШРК 28-600 ШРК 28-800	АШРК 22-600 АШРК 22-800
1	Панель лицевая,шт.	1	1	1	1	1	1
2	Дверь правая, шт.	1	1	1	2	4	1
3	Дверь левая, шт.	_	1	1	2	4	1
4	Стенка боковая, шт.	2	2	2	2	2	2
5	Перегородка, шт.	_	1	1	1	1	1
6	Стенка задняя, шт.	1	1	1	1	1	1
7	Перекрытие, шт.	3	2	2	2	2	2
8	Полка, шт.	-	2	2	2	6	-
9	Заклепка Ø 4х6,шт.	51	49	49	65	93	29
10	Перекладина, шт.	2	2	2	4	-	-
11	Замок почтовый, шт.	1	2	2	4	8	2
12	Крючок пластиковый, шт.	4	4	4	8	-	-
13	Винт с прессшайбой М4х10, шт.	-	-	-	8	-	-
14	Гайка самоконтрящаяся М4, шт.	-	-	-	8	-	-
15	Винт М6х16(для крепления антресоли к шкафу), шт.	-	-	-	-	-	2
16	Петля дверная, комплект,шт	-	2	2	-	-	2
17	Паспорт-инструкция шкафа, шт.	1	1	1	1	1	1

Размеры и масса шкафов:

Технические характеристики	Обозначение шкафа					
	ШРК 22-600	ШРК 24-600	ШРК 28-600	ШРК 22-800	ШРК 24-800	ШРК 28-800
Масса нетто не более, кг	30,4	30,9	31,4	36,2	36,7	37,2
Габаритные размеры шкафа в сборе В х Ш х Г, мм	1850х 600х 500	1850х 600х 500	1850х 600х 500	1850х 800х 500	1850х 800х 500	1850х 800х 500

Технические характеристики	Обозначение шкафа			
	ШРЭК 21-530	ШРЭК 22-530	АШРК 22-600	АШРК 22-800
Масса нетто не более, кг	27,3	30,7	12,3	14,5
Габаритные размеры шкафа в сборе В х Ш х Г, мм	1850х 530х 500	1850х 530х 500	560х 600х 500	560х 800х 500

3.Инструкция по сборке шкафов.

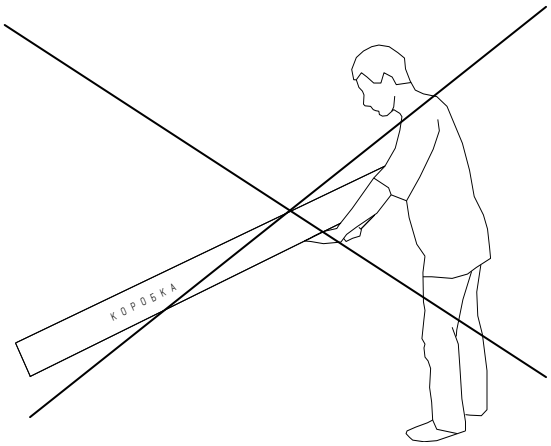

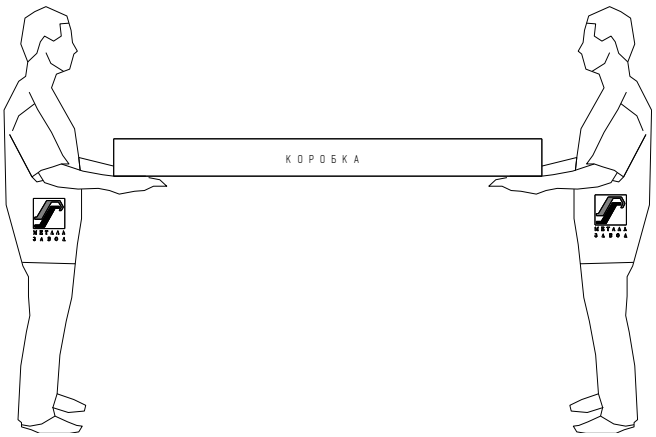

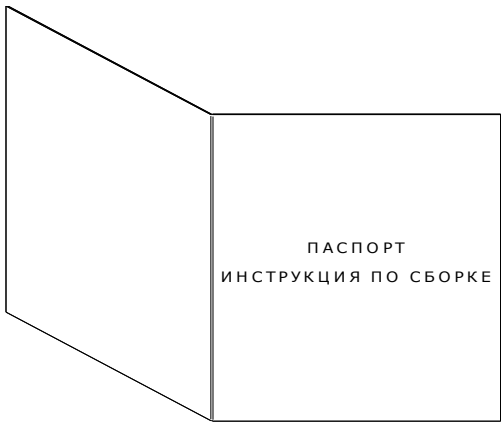

ПРОВЕРИТЬ КОМПЛЕКТНОСТЬ ПОСТАВКИ.

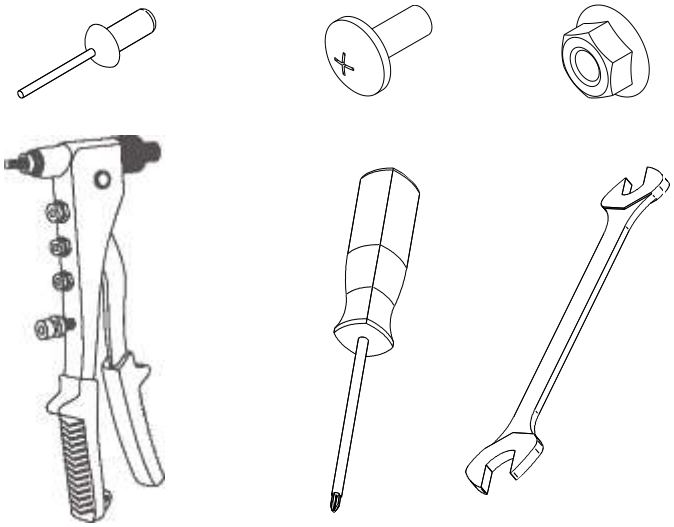

1

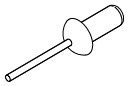
x 12

или

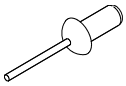
x 6

Только для АШРК

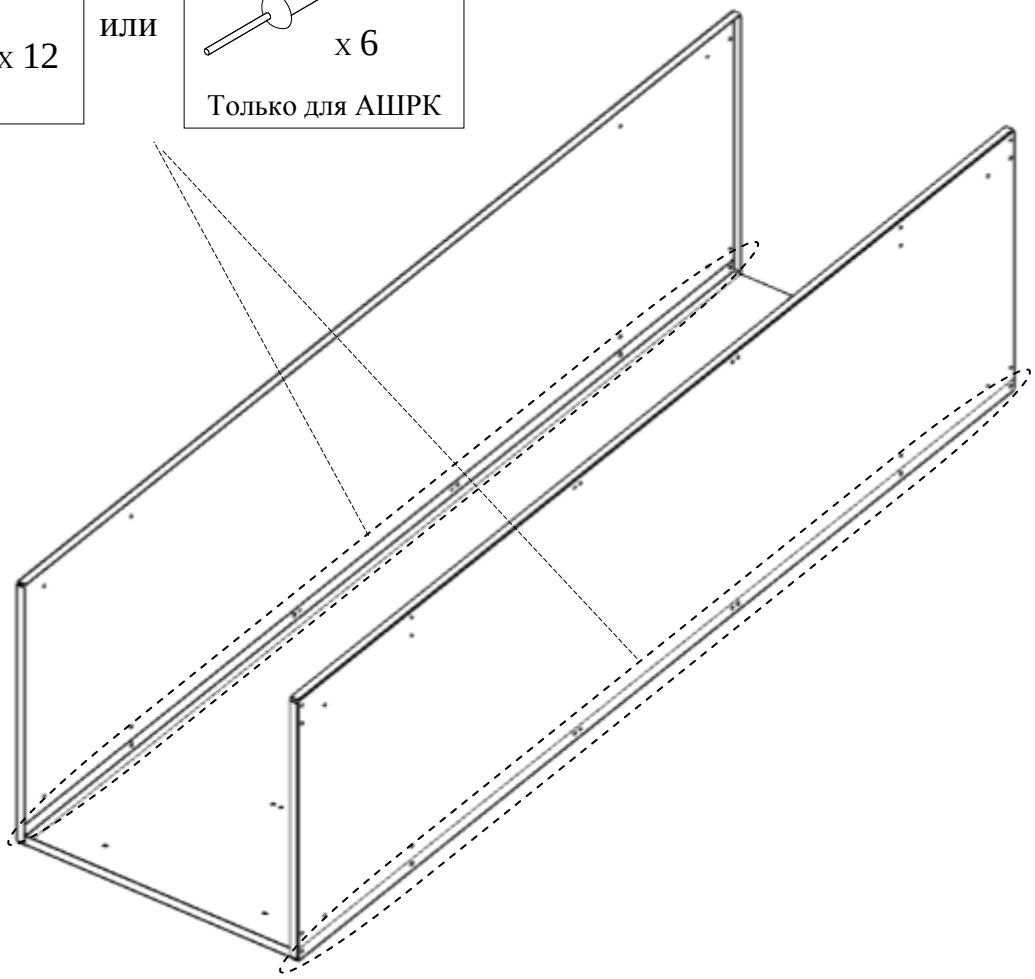

2

ДВОЙНОЙ ГИБ ПЕРЕКРЫТИЙ
ПОВЕРНИТЕ В СТОРОНУ ЛИЦЕВОЙ
ПОВЕРХНОСТИ ШКАФА.

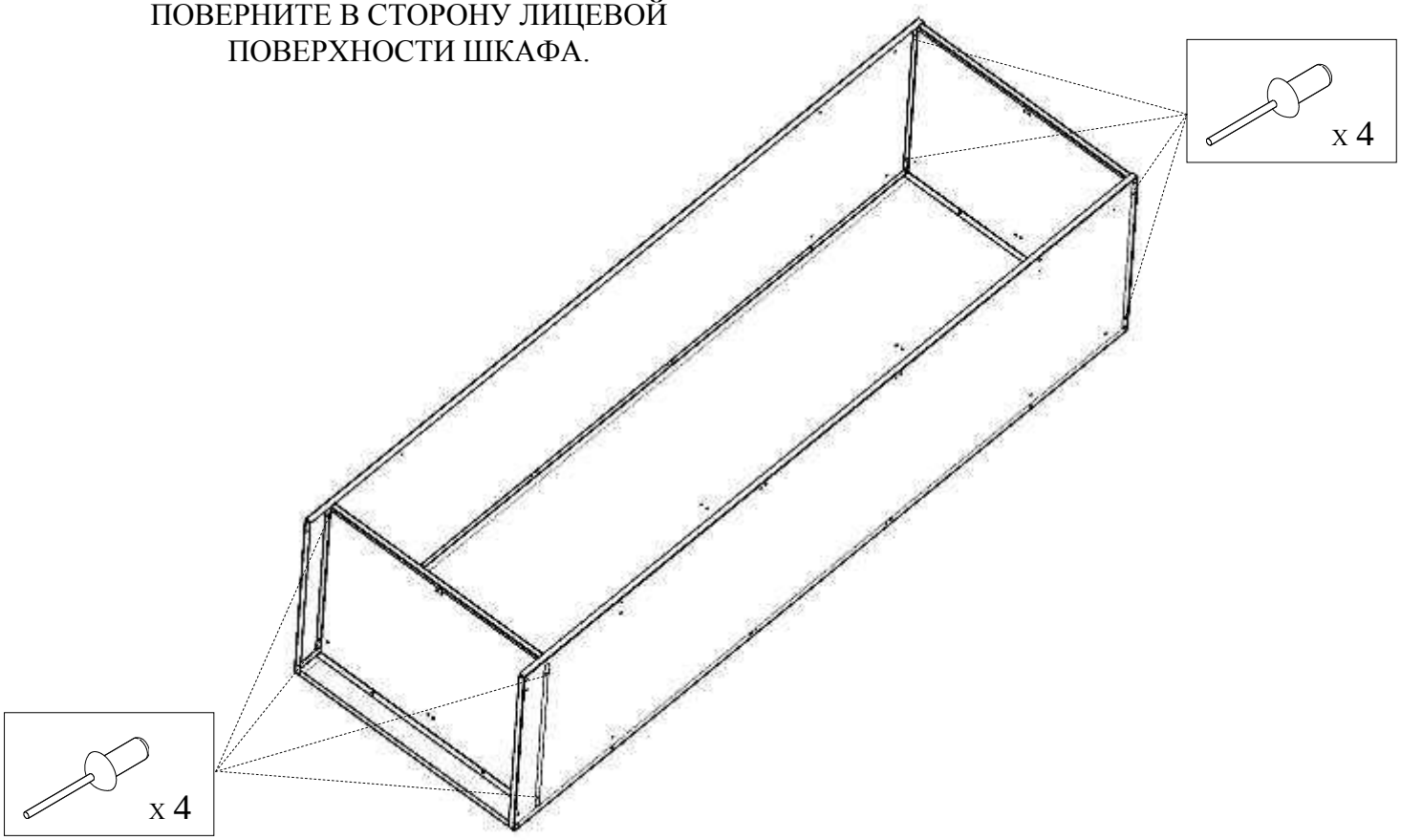

3

ТОЛЬКО ДЛЯ ШРЭК 21-530

ПЕРЕД УСТАНОВКОЙ ПОЛКИ УСТАНОВИТЕ КРЮЧКИ И ПЕРЕКЛАДИНЫ

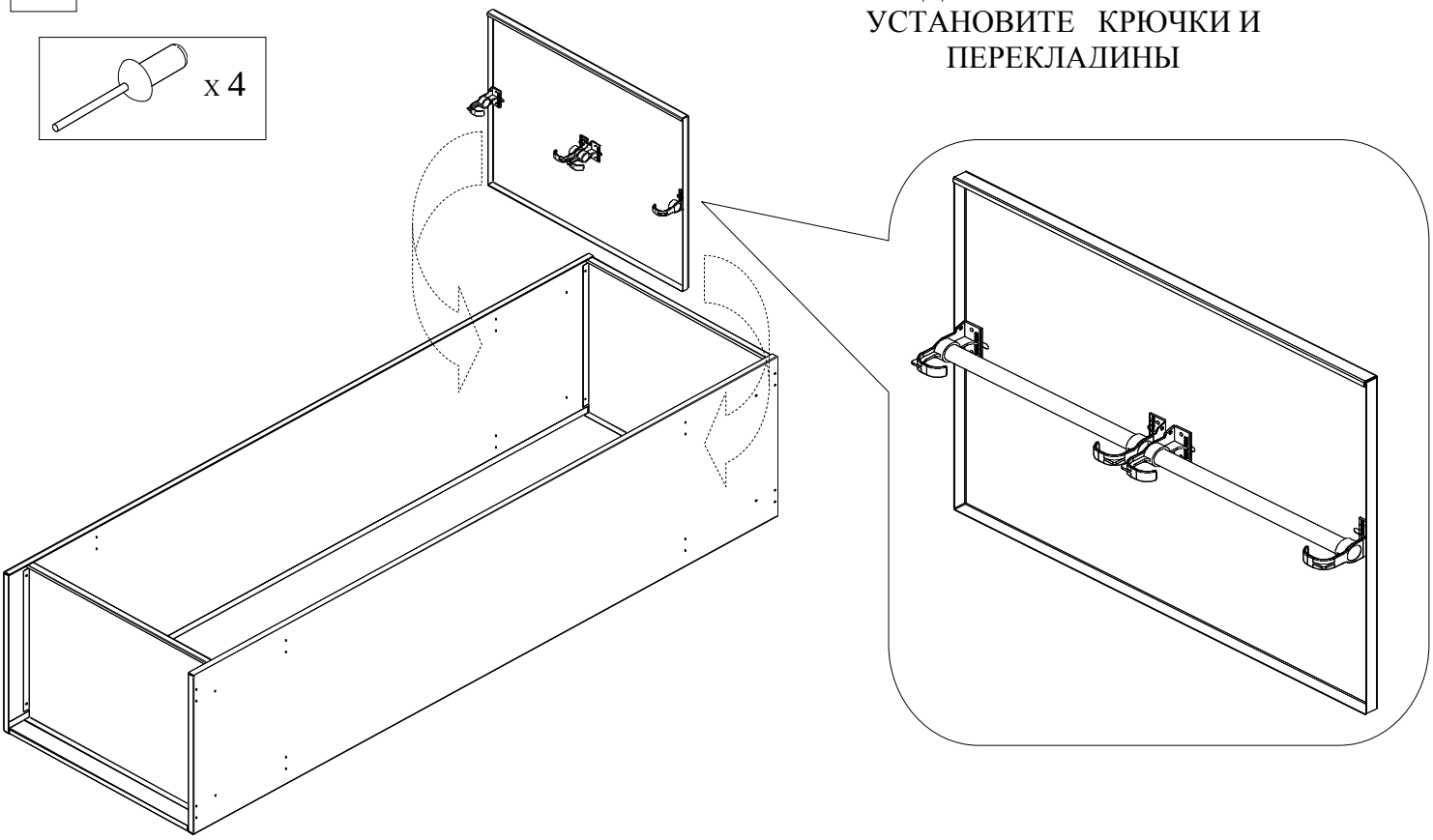

4

ШРК 22-600, ШРК 22-800, АШРК 22-600,АШРК 22-800, ШРЭК22-530

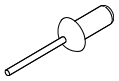

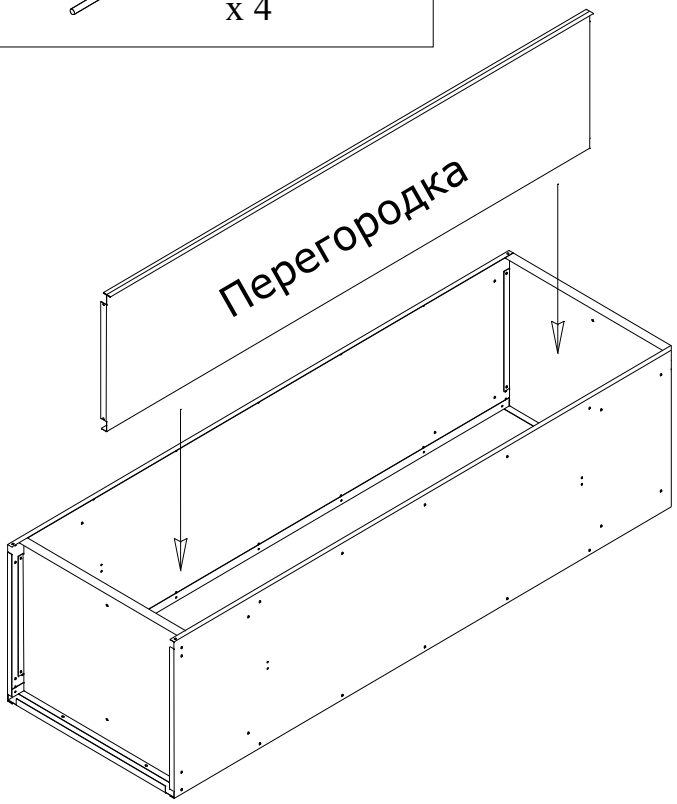

ШРЭК 21-530

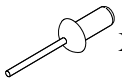

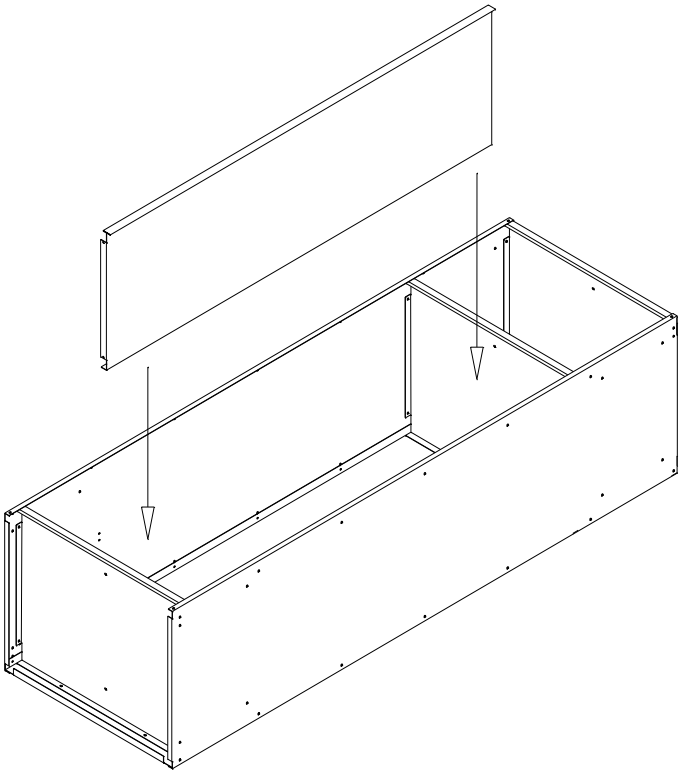

5

ШРК 22-600, ШРК 22-800,
ШРК 24-600*, ШРК 24-800*

*-только для нижних полок

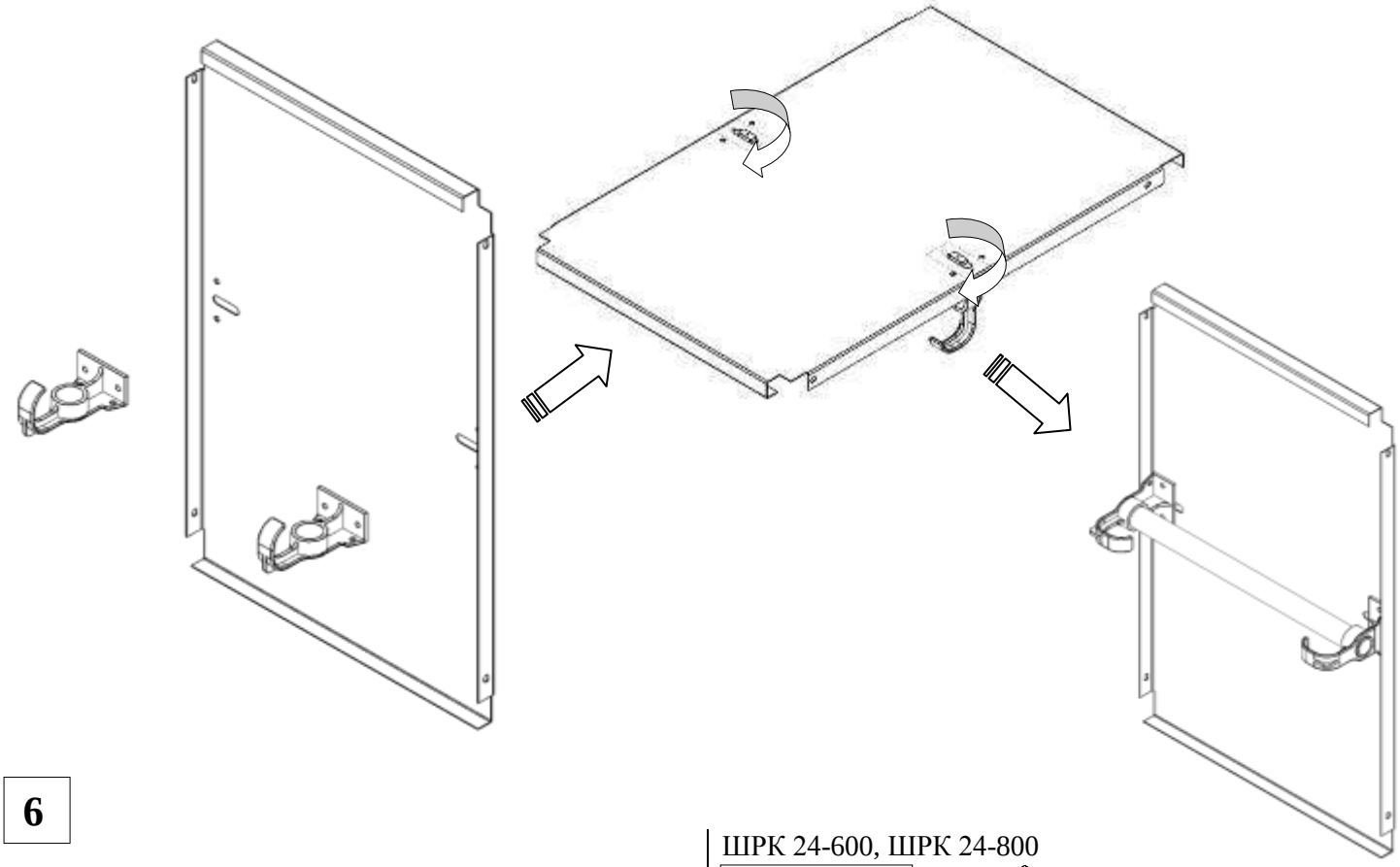

6

ШРК 22-600, ШРК 22-800,

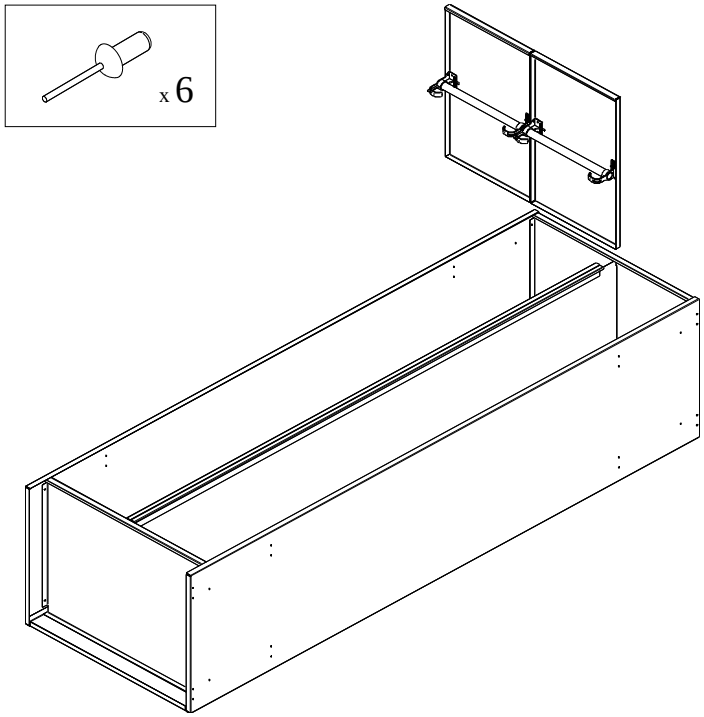

ШРК 24-600, ШРК 24-800

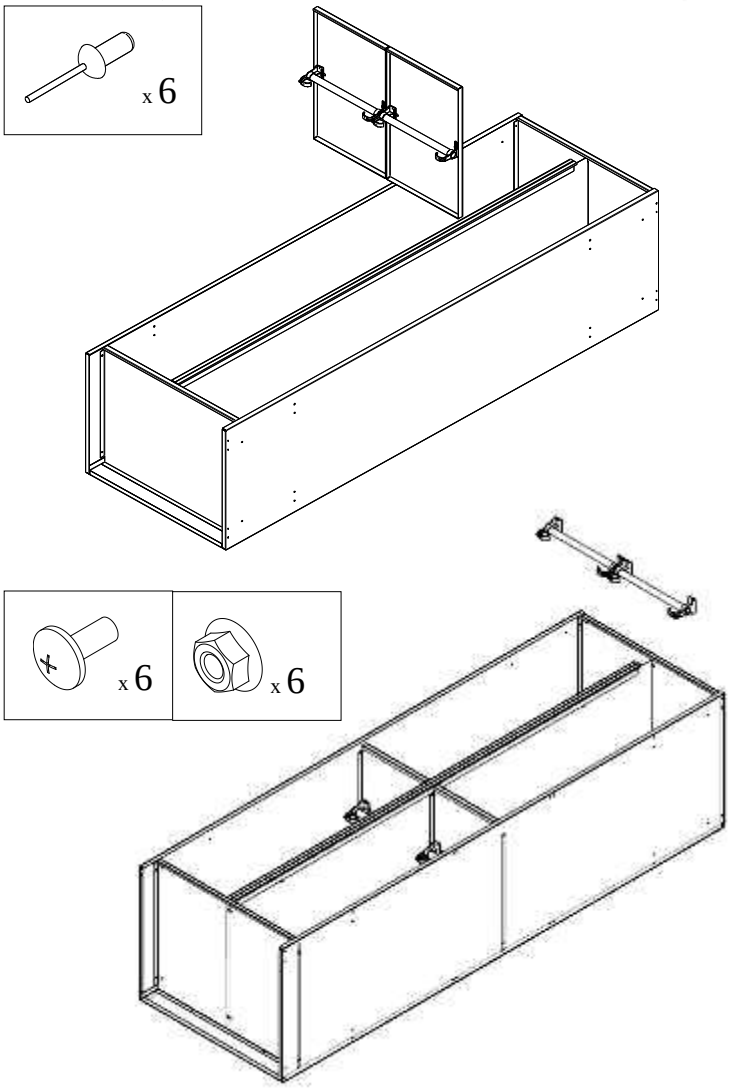

ШРК 28-600,
ШРК 28-800

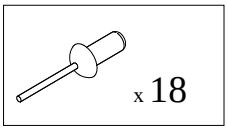

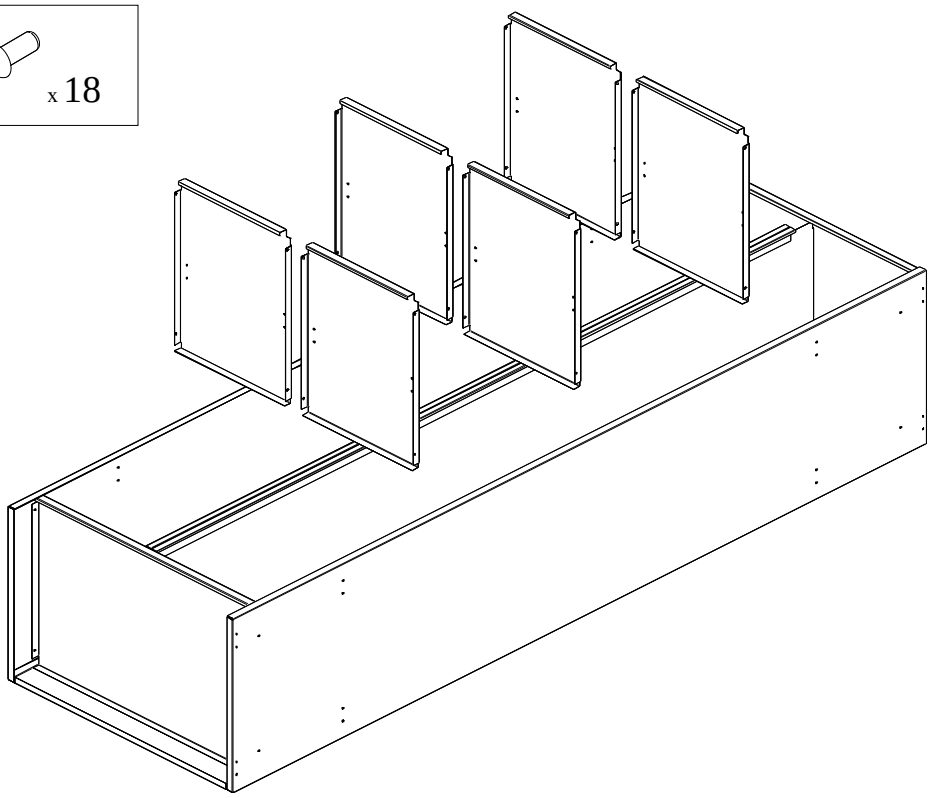

7

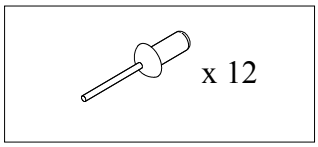

Только для АШРК

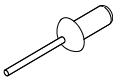

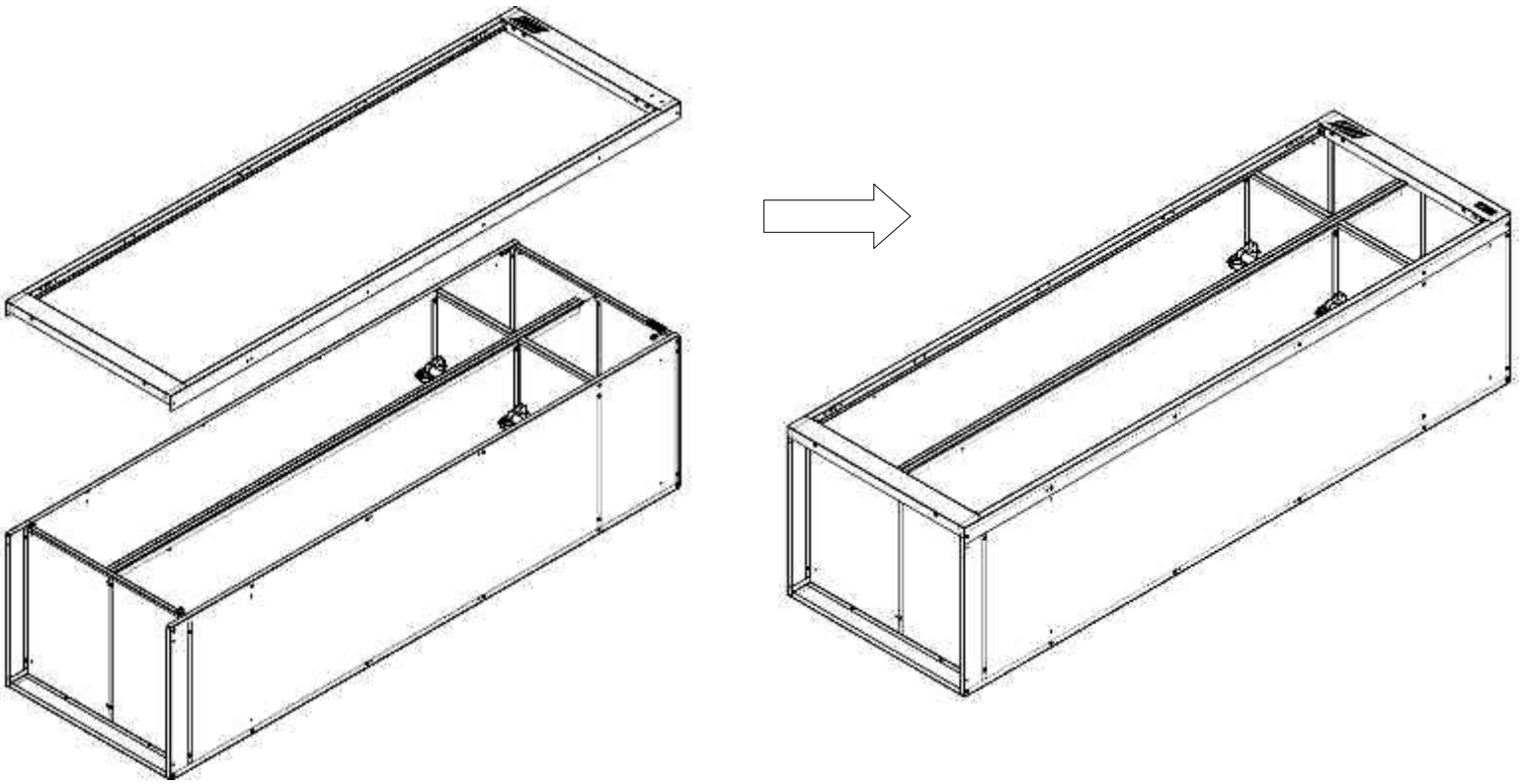

8

ШРК 22-600,
ШРК 22-800,
АШРК 22-600,
АШРК 22-800,
ШРЭК 22-530

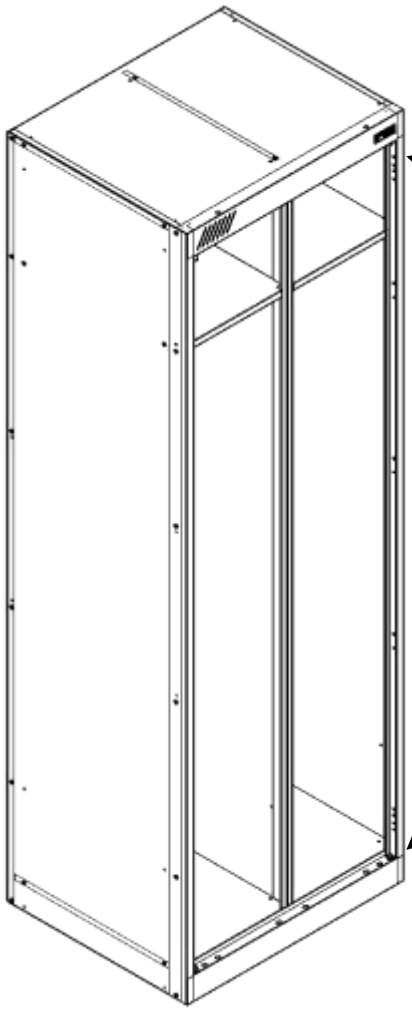

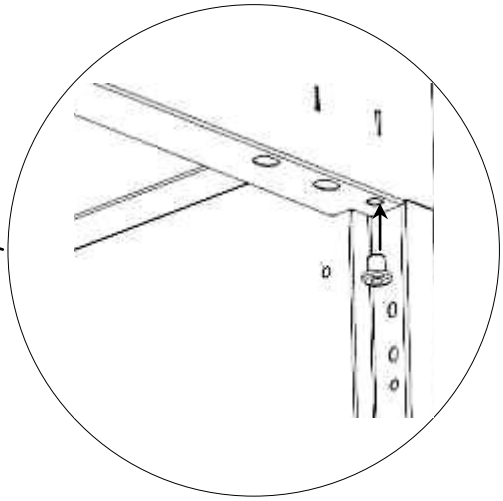

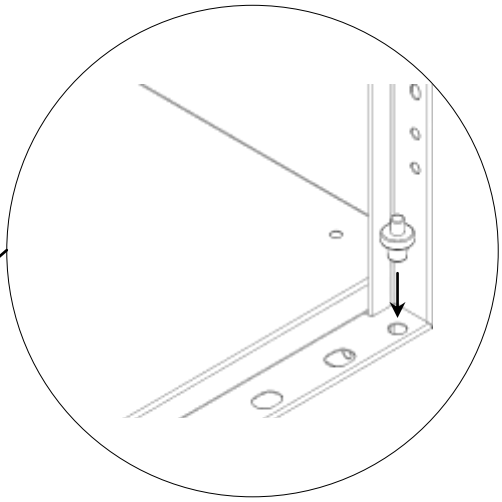

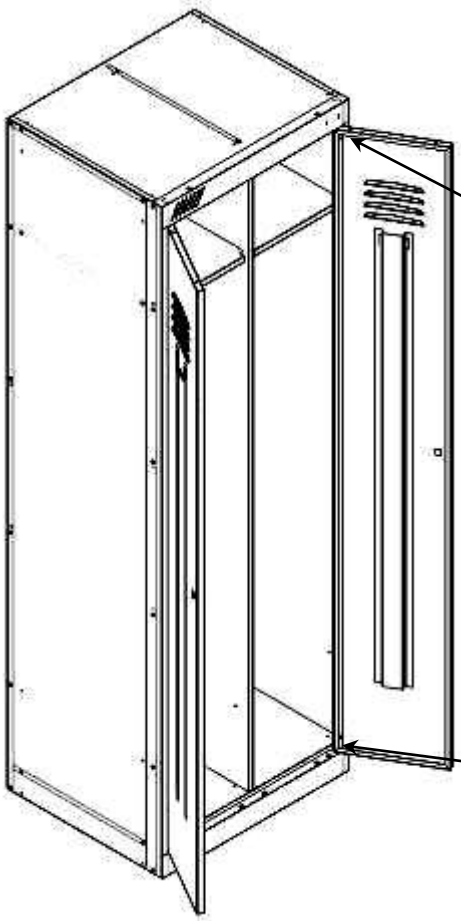

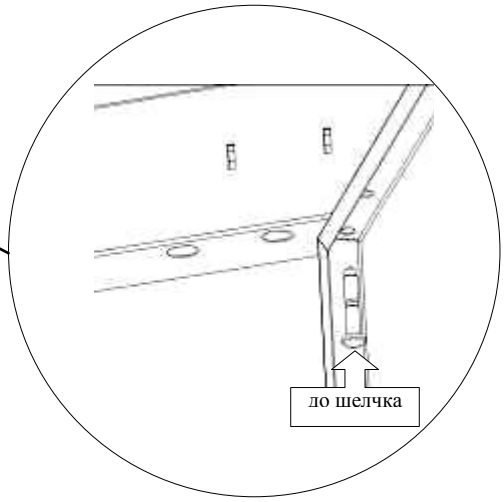

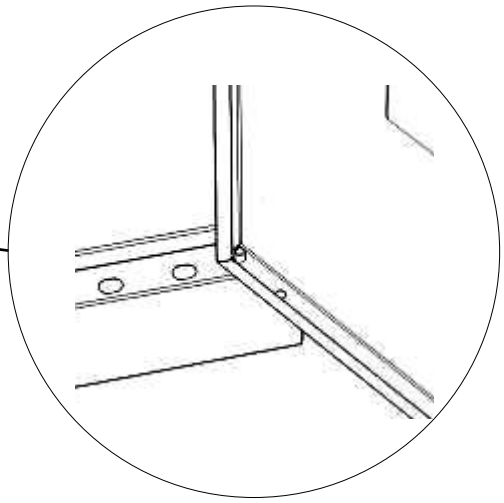

9

ШРЭК 21-530	ШРК 24-600, ШРК 24-800	ШРК 28-600, ШРК28-800
x4	x 16	x 32

ЗАКРЕПИТЕ ДВЕРИ СНАЧАЛА ЧЕРЕЗ КРУГЛЫЕ И ТОЛЬКО ЗАТЕМ ЧЕРЕЗ ОВАЛЬНЫЕ ОТВЕРСТИЯ

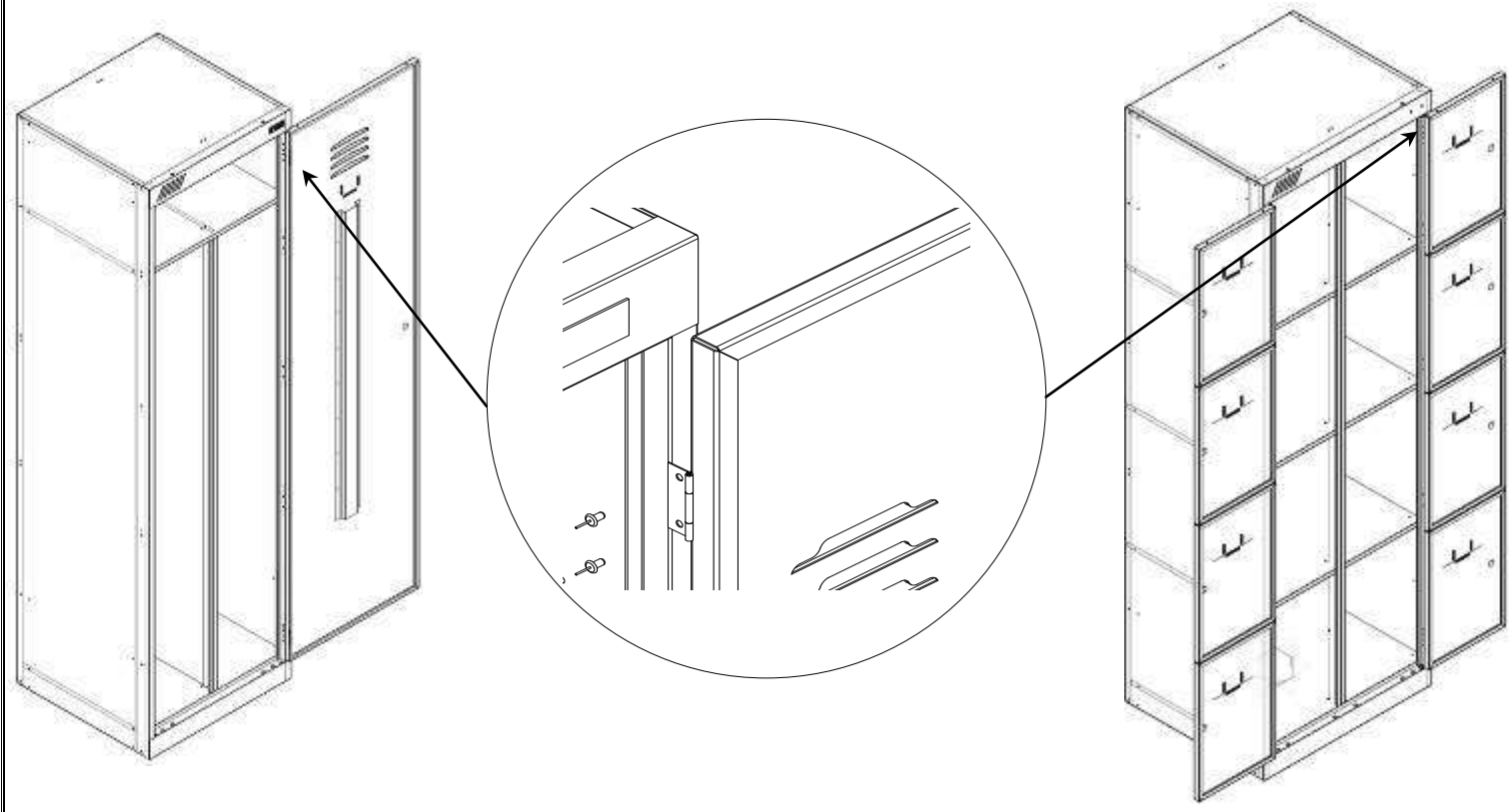

10

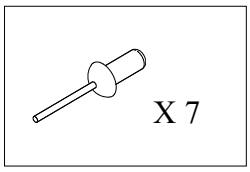

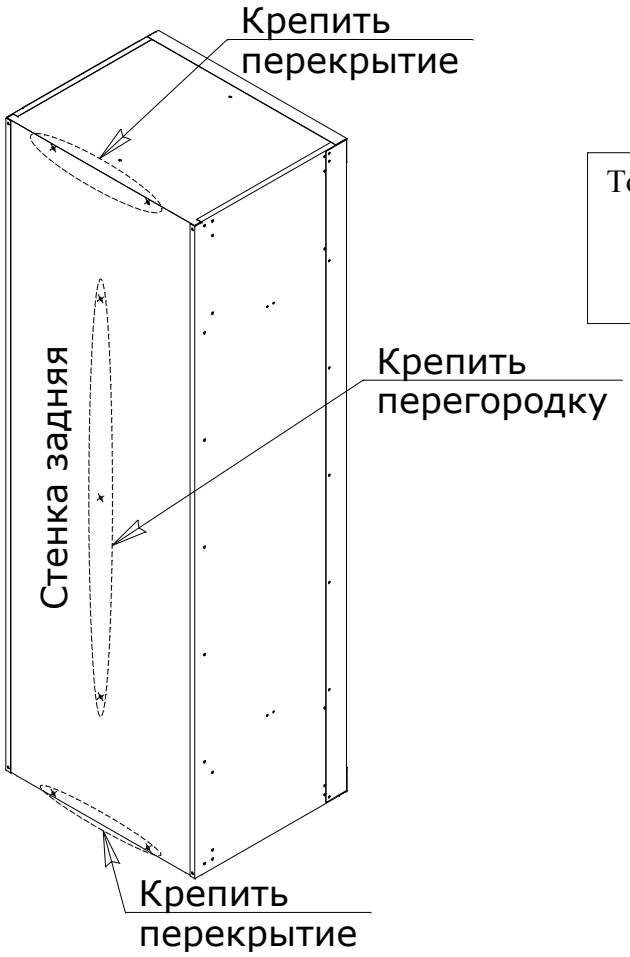

Только для АШРК

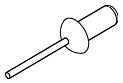

11

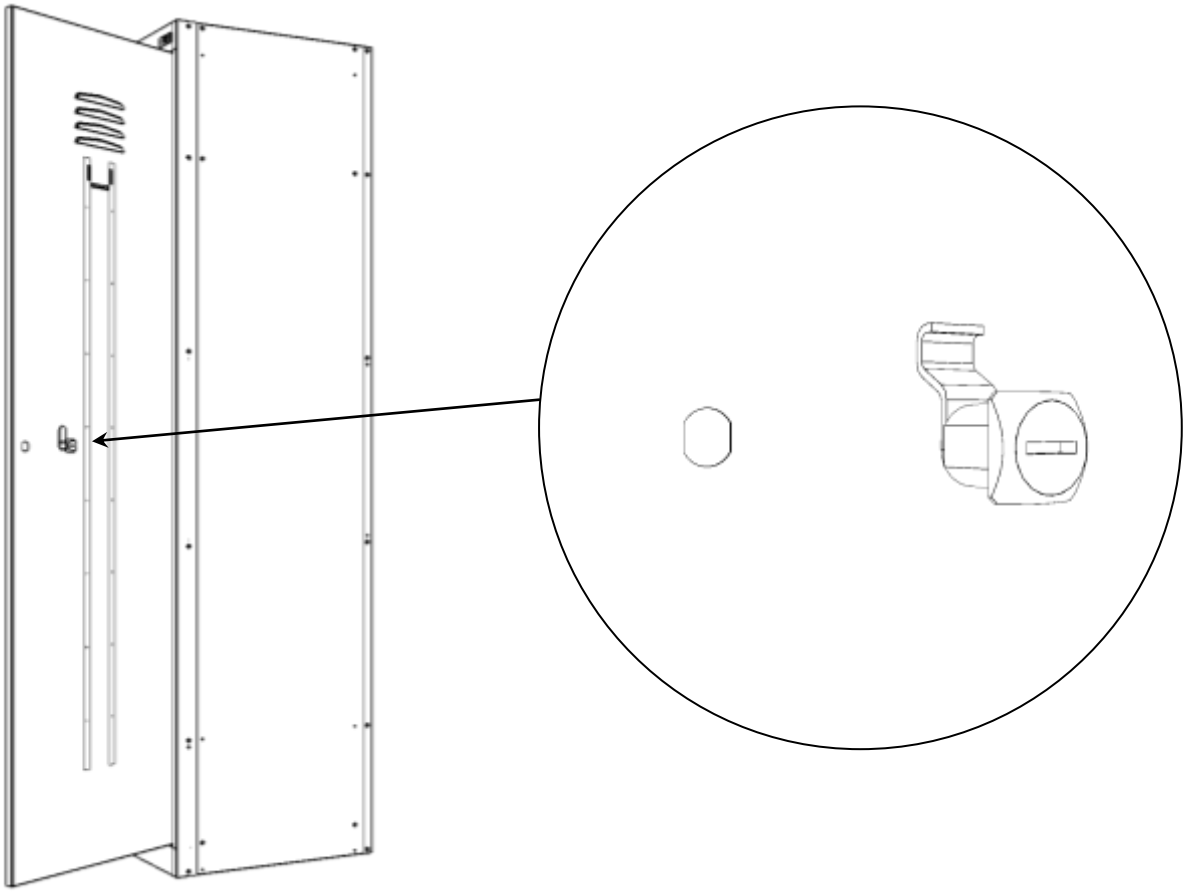

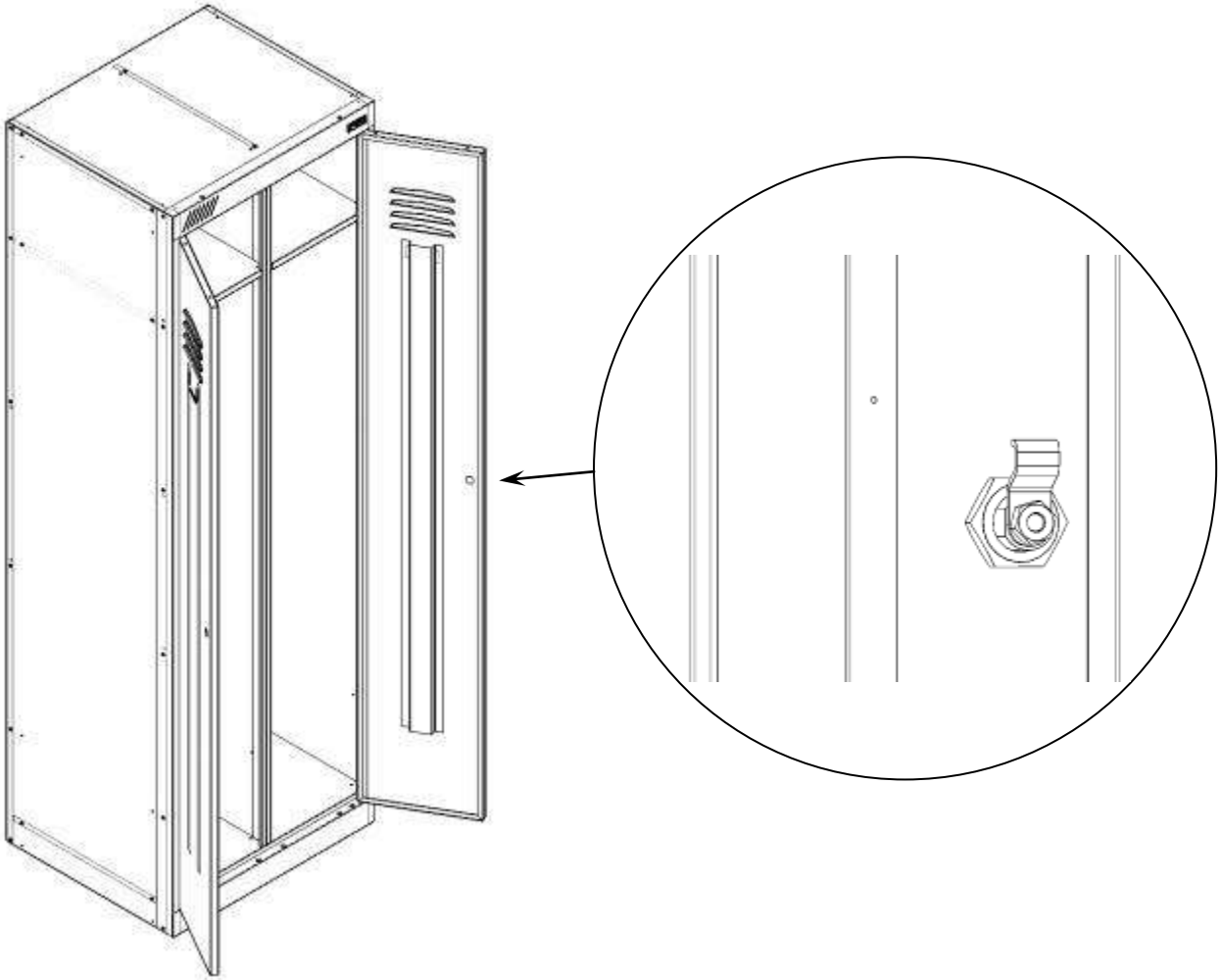

4.Указание мер безопасности. Транспортирование и хранение.

4.1.Перед эксплуатацией шкафа необходимо внимательно ознакомиться с данным руководством
4.2.Запрещается использовать шкаф, собранный с отступлением от инструкции по сборке шкафов.
4.3.Шкаф эксплуатировать строго в вертикальном положении.
4.4.Хранить и транспортировать шкафы следует только в заводской упаковке.
4.5.Складирование шкафов в упаковке друг на друга не более 4 штук. Транспортировать шкафы только в вертикальном положении. Шкафы предназначены для эксплуатации в закрытых помещениях в интервале температуры окружающей среды от 0^0С до 30^0С при относительной влажности воздуха 45-80% и атмосферном давлении (630-800)мм рт. ст. (84-106,7 кПа)
4.8.Полы в помещениях должны соответствовать требованиям нормативных документов:
- СНиП 2.03.13-88 «Полы»
- РЕКОМЕНДАЦИИ по проектированию полов (СНиП 2.03.13 - 88 «Полы») МДС 31-1.98 (АО ЦНИИ пром. зданий).

5.Гарантийные обязательства. Свидетельство о приёмке

5.1.Предприятие-изготовитель гарантирует нормальную работу шкафа при соблюдении потребителем условий эксплуатации, правил хранения и транспортировки, указанные в данном руководстве.
5.2.Завод принимает претензии по качеству продукции в течении одного года после продажи. Предприятие оставляет за собой право изменения конструкции с целью улучшения потребительских качеств изделия. Вследствие постоянного усовершенствования конструкции изделий и улучшения технологического процесса между паспортом и изделием могут наблюдаться некоторые различия, не снижающие потребительские качества продукции
5.4.При предъявлении рекламаций необходимо приложить «Свидетельство о приёмке».
5.5.Предприятие-изготовитель не несёт ответственности за несоблюдение условий эксплуатации, правил хранения и транспортировки.
5.6.Шкаф соответствует ТУ 9693-005-76628652-2014.

СВИДЕТЕЛЬСТВО О ПРИЁМКЕ

Штамп ОТК	Мастер участка упаковки _____/ /
Дата продажи: <<_____>>_____20____г.	Дата упаковки <<_____>>_____20____г.

Подпись продавца _____/ /	Ваш региональный дилер _____/ /