Формат	Зона	Поз.	Обозначение	Наименование	Кол.	Приме-чание
				Документация		
А3			421860.00.000 СБ	Сборочный чертеж		
				Сборочные еденицый		
А3		1	421860.00.100	Корпус	1	
А3		2	421360.00.200	Ящик	2	
				Стандартные изделия		
				Замок F90	2	
				Заклепка тяговая ∅4х6	16	
				Направляющая 300	2	Компл.

Перв. примен.

Справ. №

Подп. и дата

Инв. № дубл.

Взам. инв. №

Подп. и дата

Инв. № подл.

Изм	Лист	№ докум.	Подп.	Дата
Разраб.				
Пров.				
Т.контр.				
Н.контр.				
Утв.				

421860.00.000

Шкаф инструментальный

Лит.	Лист	Листов
	1	25

ООО "Версия-Центр"

Копировал:

Формат А4

421860.00.000 СБ

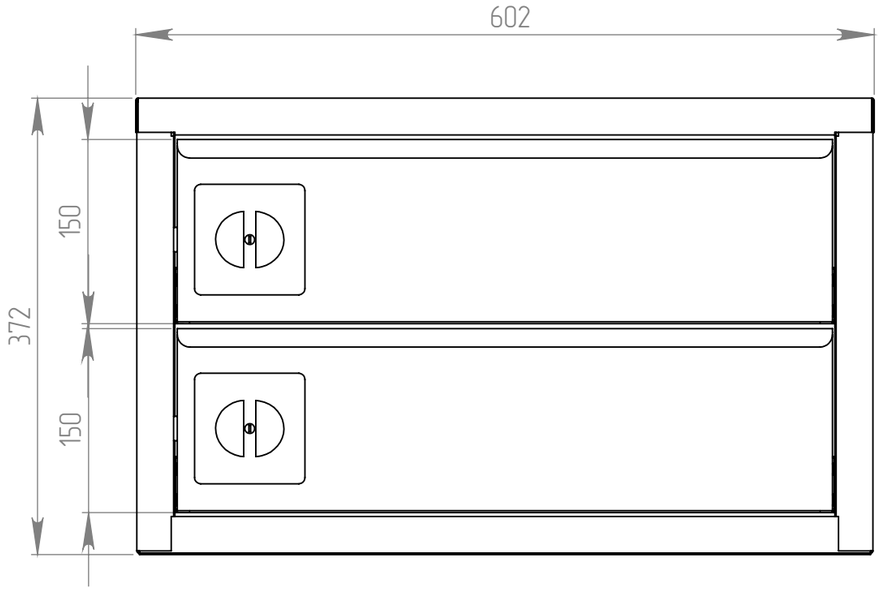

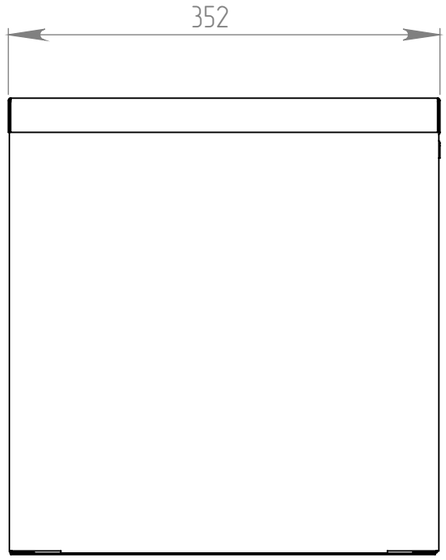

					421860.00.000 СБ		
Изм	Лист	№ докум.	Подп.	Дата	Шкаф инструментальный	Лит.	Масса	Масштаб
Разраб.							21.08	1:5
Пров.						Лист 2	Листов 25	
Т.контр.					Сборчный чертеж	ООО "Версия-Центр"	
Н.контр.							
Утв.							

Перв. примен.

Справ. №

Подп. и дата

Инв. № дубл.

Взам. инв. №

Подп. и дата

Инв. № подл.

Копировал:

Формат А3

421860.00.000 СБ

Перв. примен.

Справ. №

Подп. и дата

Инв. № дубл.

Взам. инв. №

Подп. и дата

Инв. № подл.

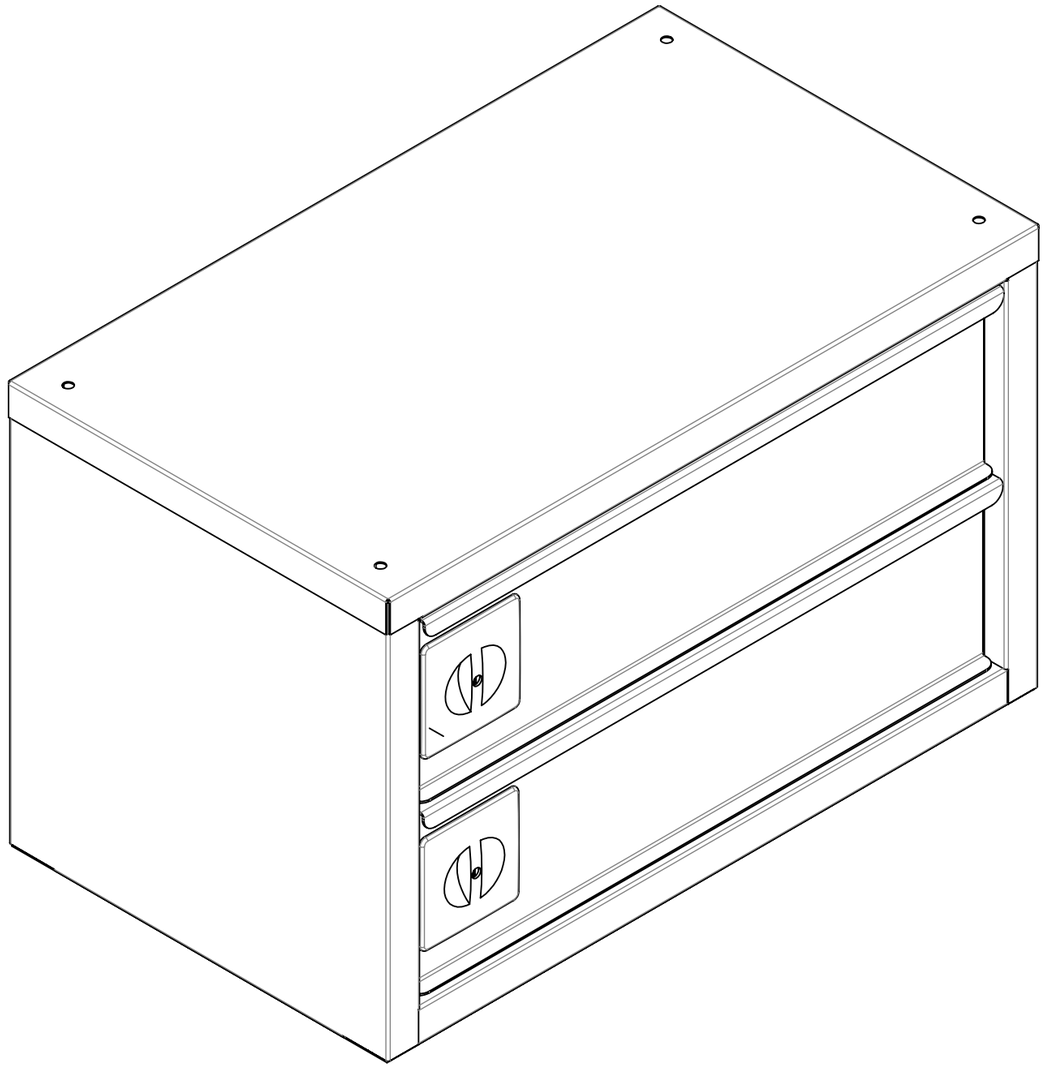

Вид снизу

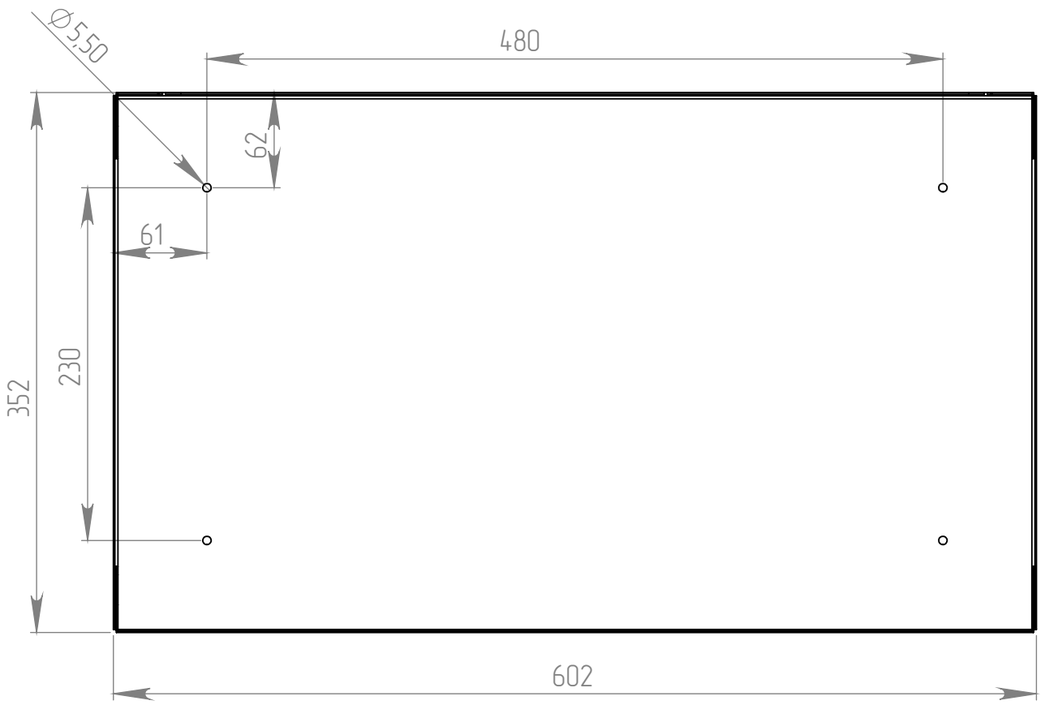

Изм	Лист	№ докум.	Подп.	Дата
Разраб.				
Пров.				
Т.контр.				
Н.контр.				
Утв.				

421860.00.000 СБ

Шкаф инструментальный

Лит.	Масса	Масштаб
	21.08	1:4
Лист 3	Листов 25	

Сборчный чертеж

ООО "Версия-Центр"

Копировал:

Формат А3