1. Общие сведения и указания

1.1. Верстак двухтумбовый ВЕ-15.5 (далее по тексту верстак) предназначен для оснащения рабочих мест в производственных цехах, механических участках, станциях технического обслуживания, участках сборки и комплектации. Подходит для проведения слесарных и прочих работ.

1.2. Предприятием-изготовителем могут быть внесены усовершенствования в конструкцию шкафа, улучшающие его качества, которые не отражены в настоящем паспорте.

2. Технические данные

2.1. Верстак представляет собой сварную конструкцию. Верстак поставляется в собранном виде.

2.2. Верстак изготавливается из холоднокатаной, листовой стали. Столешница-фанера 30 мм. Максимальная нагрузка на столешницу не должна превышать 600 кг.

2.3. Общий вид и габариты верстака.

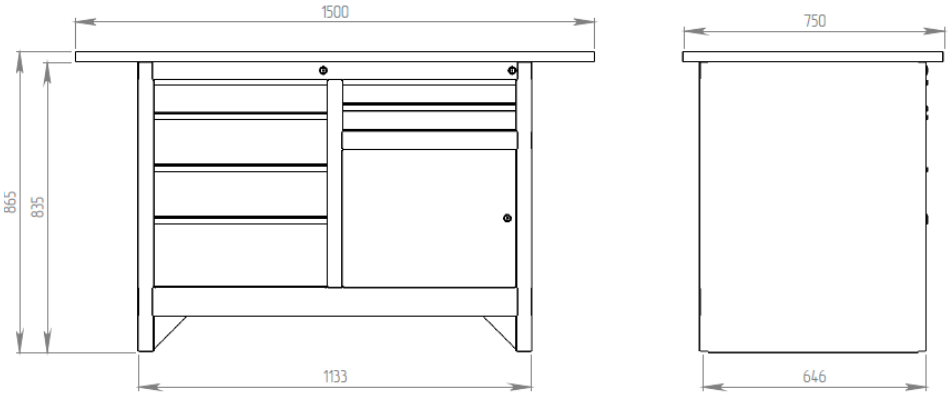

3. Комплект поставки

№ поз	Наименование	Кол-во
1	Верстак двухтумбовый ВЕ-15.5	1
2	Паспорт	1

4. Транспортировка, хранение, эксплуатация

4.1. Верстак может транспортироваться любым видом транспорта в соответствии с «Правилами перевозки грузов», действующими на каждом виде транспорта.

При транспортировке не допускается:

- воздействие прямых атмосферных осадков (дождь, снег).

4.2. При длительном хранении верстака необходимо соблюдение следующих правил хранения:

- хранение в закрытом помещении;
- температура воздуха внутри помещения должна быть не ниже +5°С;
- относительная влажность воздуха внутри помещения не более 80%;
- не допускается нарушение упаковки верстака.

4.3. Верстак предназначен для эксплуатации в производственных помещениях.

5. Гарантии изготовителя

5.1. Изготовитель гарантирует исправную работу верстака при условии соблюдения покупателем правил по транспортировке, хранению и эксплуатации.

5.2. Срок гарантийного обслуживания верстака 12 месяцев со дня реализации.

5.3. При обнаружении дефектов производственного характера, верстак вместе с паспортом необходимо вернуть изготовителю для обмена.

5.4. При выходе из строя изделия по вине покупателя предприятие производит ремонт за счет покупателя.

5.5. Гарантийное обязательство распространяется на верстак, приобретенный у фирмы ООО «ВЕРСИЯ-ЦЕНТР» или, у ее официальных представителей, имеющих право на продажу данных изделий.

Свидетельство о приемке

Верстак двухтумбовый ВЕ-15.5 признан годным к эксплуатации.

Дата выпуска Контроль ОТК

«___»_____201 г. МП _____
(подпись)

Дата продажи Отдел сбыта

«___»_____201 г. МП _____
(подпись)

Изготовитель: ООО «Версия-Центр»
187032, Ленинградская область, Тосненский район, пос. Тельмана, д.7, корп.1, пом.9
Тел: (812) 380-91-38
(812) 309-02-57
(812) 716-32-23

ООО «ВЕРСИЯ-ЦЕНТР»

ПАСПОРТ

Верстак двухтумбовый ВЕ-15.5
Артикул 112130

г. Санкт-Петербург