Формат	Зона	Поз.	Обозначение	Наименование	Кол.	Приме-чание
				Документация		
А3			163010.00.000 СБ	Сборочный чертеж		
				Сборочные еденицый		
А3		1	163010.00.100	Рама	1	
А3		2	163010.00.200	Емкость	1	
А3		3	163010.00.300	Рычаг	1	
				Детали		
А3		4	163010.00.001	Ограждение	1	
б/ч		5	163010.00.002	Ось Круг ∅ 20 L= 620 мм	1	
б/ч		6	163010.00.003	Ось Круг ∅ 20 L= 160 мм	1	
А3		7	163010.00.004	Шайба	2	
				Стандартные изделия		
		8		Колесо ∅ 250 мм	2	
		9		Колесо поворотное с тормозом ∅ 200 мм	1	
		10		Болт М10х25 7798-70	4	
		11		Гайка М10 5915-70	4	
		12		Винт М6х12 17473-80	3	
		13		Гайка М6 5915-70	3	
		14		Шплинт 4,0х40 ГОСТ 379-70	2	

Перв. примен.

Справ. №

Подп. и дата

Инв. № дубл.

Взам. инв. №

Подп. и дата

Инв. № подл.

Изм	Лист	№ докум.	Подп.	Дата
Разраб.				
Пров.				
Т.контр.				
Н.контр.				
Утв.				

163010.00.000

Контейнер металлический КО-01

Лит.	Лист	Листов
	1	31

ООО "Версия-Центр"

Копировал:

Формат А4

163010.00.000 СБ

Перв. примен.

Справ. №

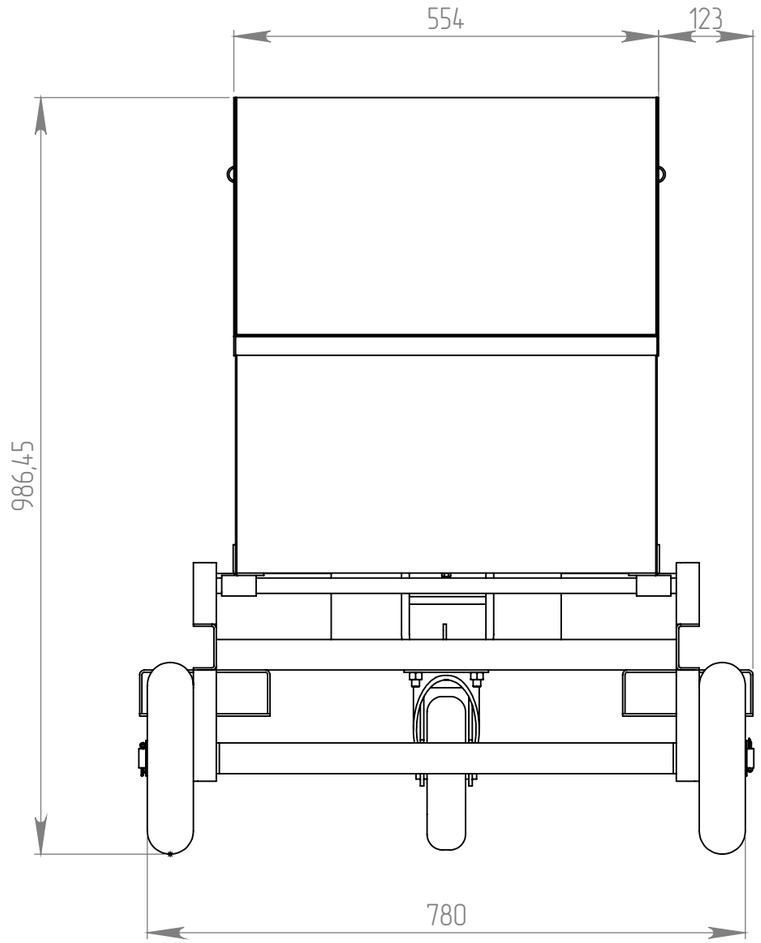

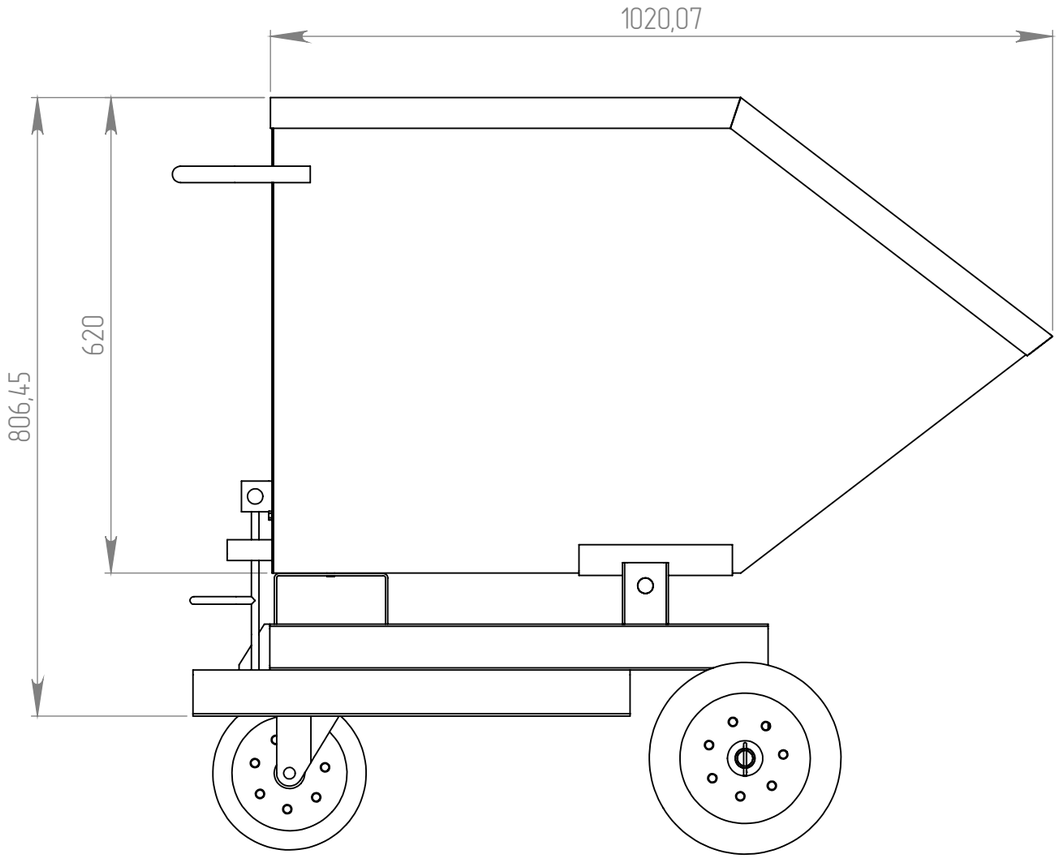

Подп. и дата

Инв. № дубл.

Взам. инв. №

Подп. и дата

Инв. № подл.

Изм	Лист	№ докум.	Подп.	Дата
Разраб.				
Пров.				
Т.контр.				
Н.контр.				
Утв.				

163010.00.000 СБ

Контейнер металлический КО-01

Лит.	Масса	Масштаб
	58.95	1:10
Лист 2	Листов 31	

Сборочный чертеж

ООО "Версия-Центр"

Копировал:

Формат А3