Формат	Зона	Поз.	Обозначение	Наименование	Кол.	Приме-чание
				Документация		
А3			449080.00.000 СБ	Сборочный чертеж		
				Сборочные единицы		
А3		1	449079.00.100	Опора	2	
А3		2	449080.00.200	Столешница 1800 СЦ	1	
А3		3	449080.00.300	Полка	1	
				Детали		
А3		4	449080.00.001	Задняя стенка	1	
				Стандартные изделия		
		5		Винт М6х12 ГОСТ 17473-80	11	
		6		Гайка М6 ГОСТ 5915-70	11	
		7		Шайба 6 ГОСТ 11371-78	11	
		8		Винт М8х40 ГОСТ 17475-80	8	
		9		Гайка М8 ГОСТ 5915-70	8	
		10		Шайба 8 ГОСТ 11371-78	8	

Перв. примен.

Справ. №

Подп. и дата

Инв. № дубл.

Взам. инв. №

Подп. и дата

Инв. № подл.

Изм	Лист	№ докум.	Подп.	Дата
Разраб.				
Пров.				
Т.контр.				
Н.контр.				
Утв.				

449080.00.000

Стол ВТ-1800

Лит.	Лист	Листов
	1	18

ООО "Версия-Центр"

Копировал:

Формат А4

449080.00.000 СБ

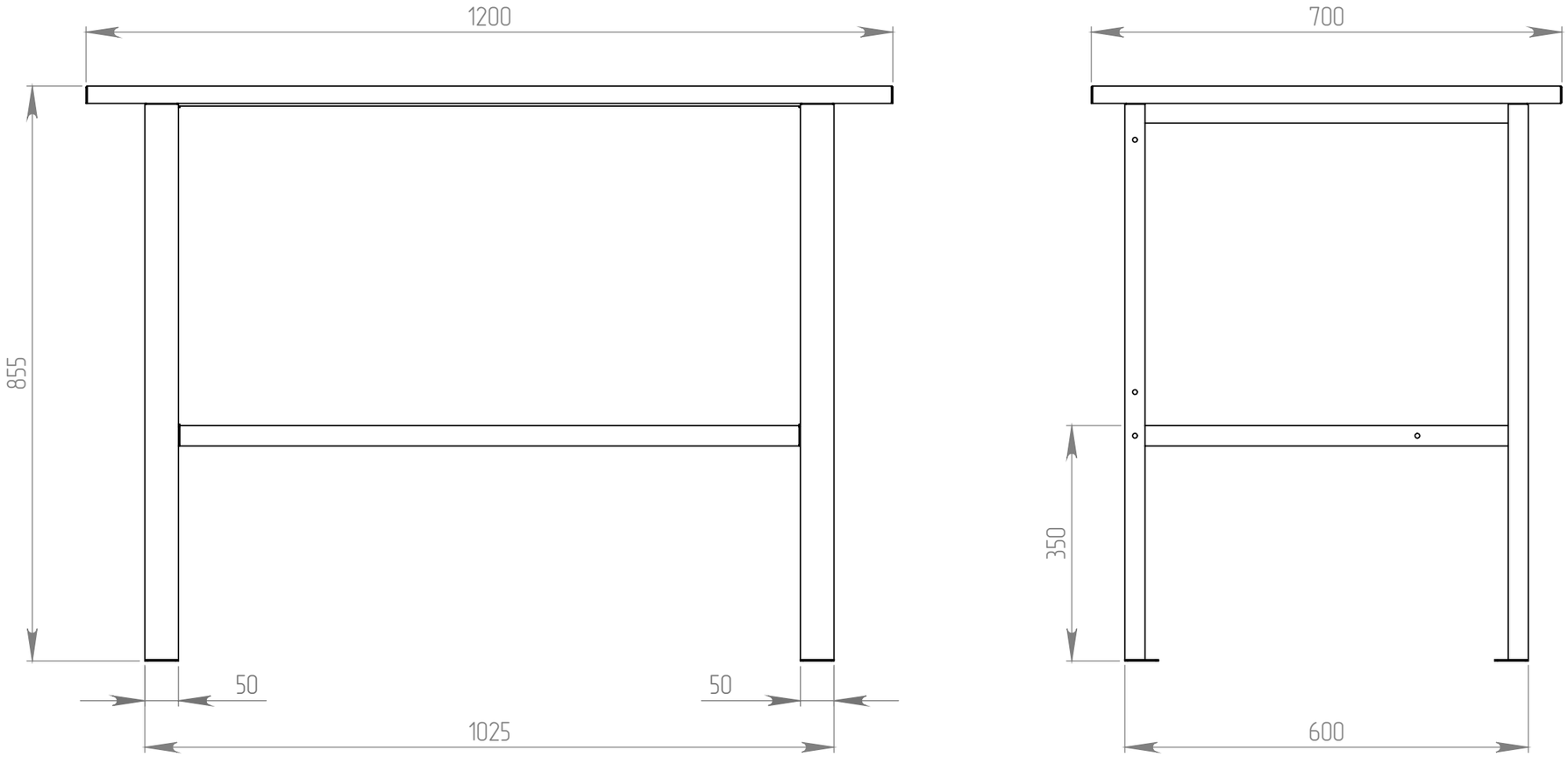

Изм	Лист	№ докум.	Подп.	Дата	449080.00.000 СБ
Разраб.					Стол ВТ-1200
Пров.					
Т.контр.					
Н.контр.					Сборочный чертеж
Утв.					

Лит.	Масса	Масштаб
	28.9	1:10
Лист 2	Листов 18	

ООО "Версия-Центр"

Перв. примен.

Справ. №

Подп. и дата

Инв. № дубл.

Взам. инв. №

Подп. и дата

Инв. № подл.

Копировал:

Формат А3

449080.00.000 СБ

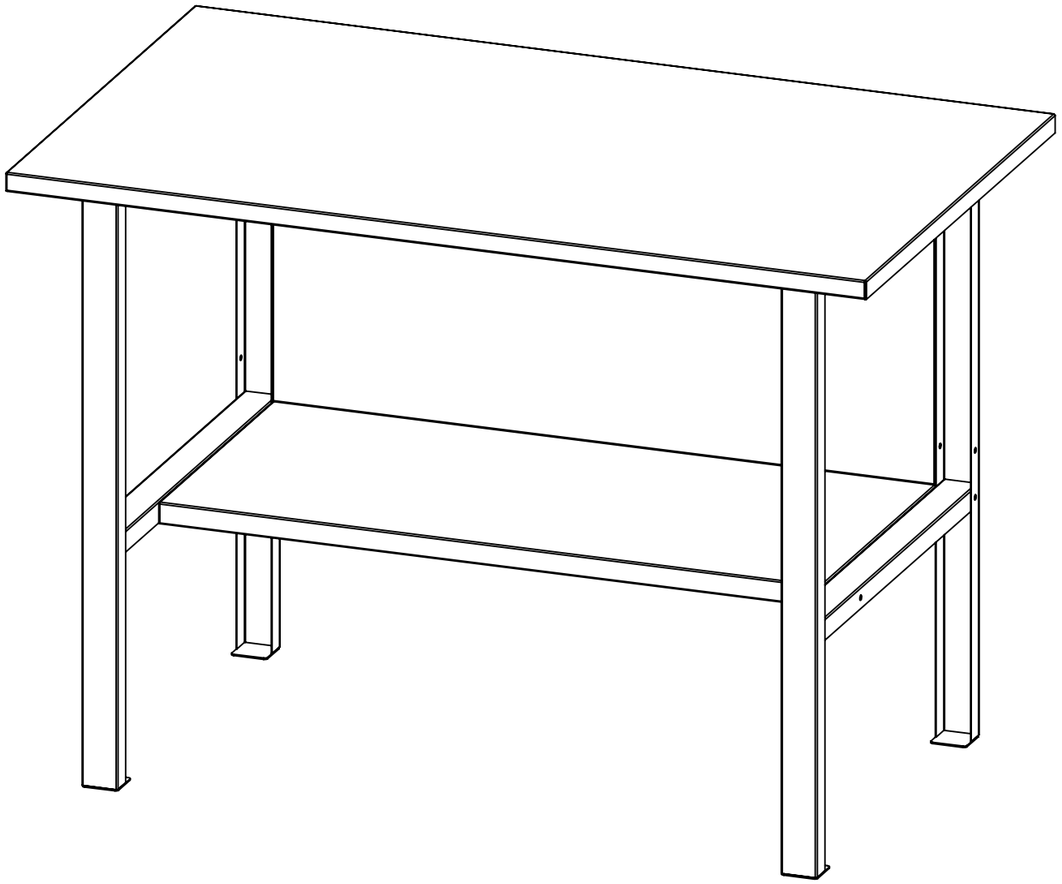

Подп. и дата	Инв. № дубл.	Взам. инв. №	Подп. и дата	Инв. № подл.

Изм.	Лист	№ докум.	Подп.	Дата	449080.00.000 СБ	Лист 3

Формат А3