Формат	Зона	Поз.	Обозначение	Наименование	Кол.	Приме-чание
				Документация		
А3			132020.00.000 СБ	Сборочный чертеж		
				Сборочные еденицый		
А3		1	132020.00.100	Платформа универсальная	1	
А3		2	135010.00.100	Стойка	1	
А3		3	135020.00.200	Полка	1	
				Детали		
б/ч		4	135010.00.001	Труба 15х2,8 ГОСТ 3262-75 L=435 мм.	1	
				Стандартные изделия		
		5		Болт М12х25 ГОСТ 7798-70	4	
		6		Болт М10х20 ГОСТ 7798-70	16	
		7		Гайка М10 ГОСТ 5915-70	16	
		8		Винт М6х14 ГОСТ 17473-80	8	
		9		Гайка М6 ГОСТ 5915-70	8	
		10		Ручка пластиковая	2	
		11		Колесо поворотное S-E160R-C	2	
		12		Колесо неповоротное F-E160R-C	2	

Перв. примен.

Справ. №

Подп. и дата

Инв. № дубл.

Взам. инв. №

Подп. и дата

Инв. № подл.

Изм	Лист	№ докум.	Подп.	Дата
Разраб.				
Пров.				
Т.контр.				
Н.контр.				
Утв.				

135020.00.000

Тележка ярусная со сплошными полками ТЯ-М-02

Лит.	Лист	Листов
	1	16

ООО "Версия-Центр"

Копировал:

Формат А4

135020.00.000 СБ

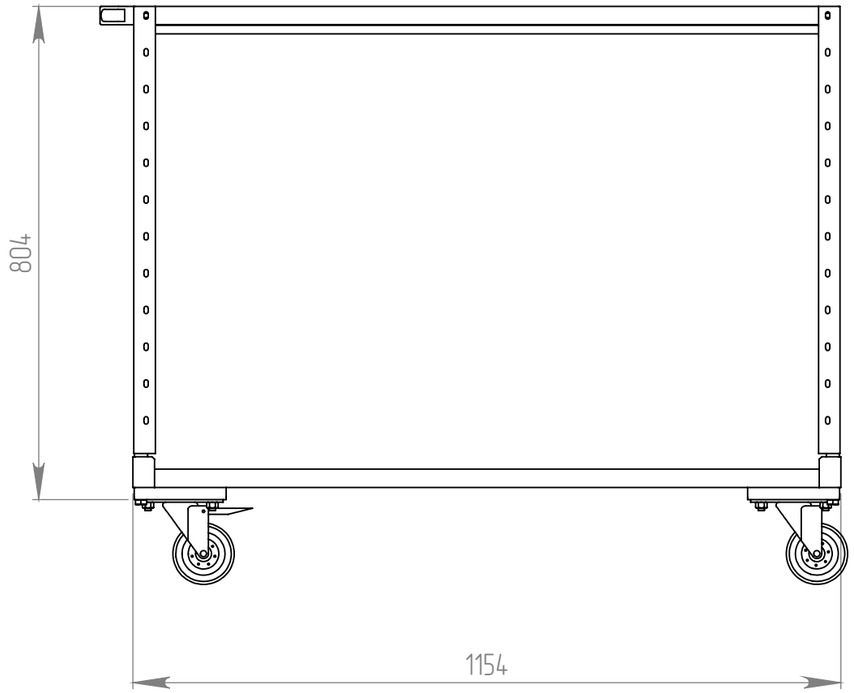

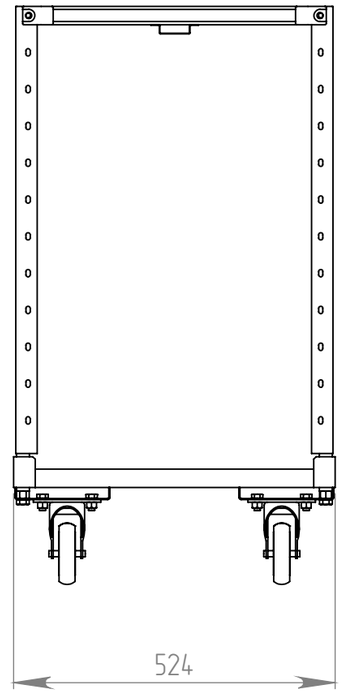

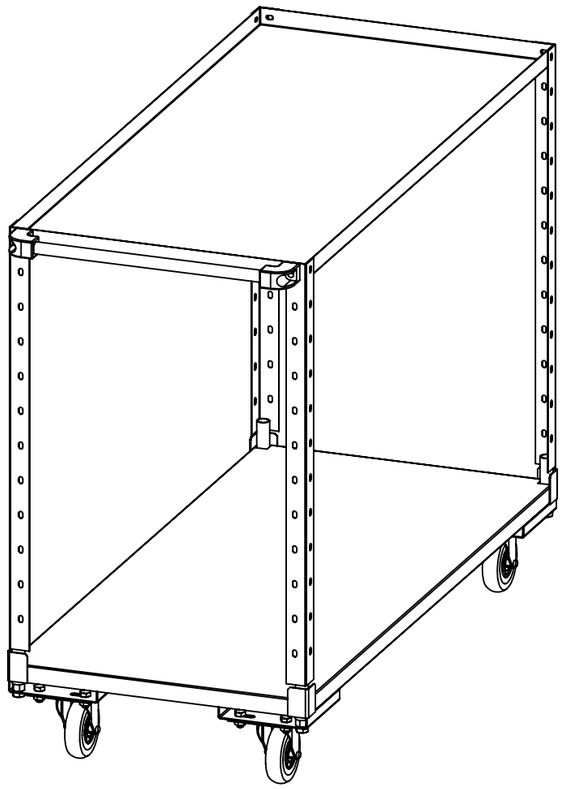

Изм	Лист	№ докум.	Подп.	Дата	135020.00.000 СБ		
Разраб.					Тележка ярусная со сплошными полками ТЯ-М-02	Лит.	Масса: 19.41 / Масштаб: 1:10
Пров.						Лист 2	Листов 16
Т.контр.							
Н.контр.					Сборочный чертеж	ООО "Версия-Центр"	
Утв.							

Перв. примен.

Справ. №

Подп. и дата

Инв. № дубл.

Взам. инв. №

Подп. и дата

Инв. № подл.

Копировал:

Формат А3