ПАСПОРТ
Инструкция по сборке
Шкафы серии
ШМУ 22-230, ШМУ 22-600, ШМУ 22-800

ШМУ 22-530

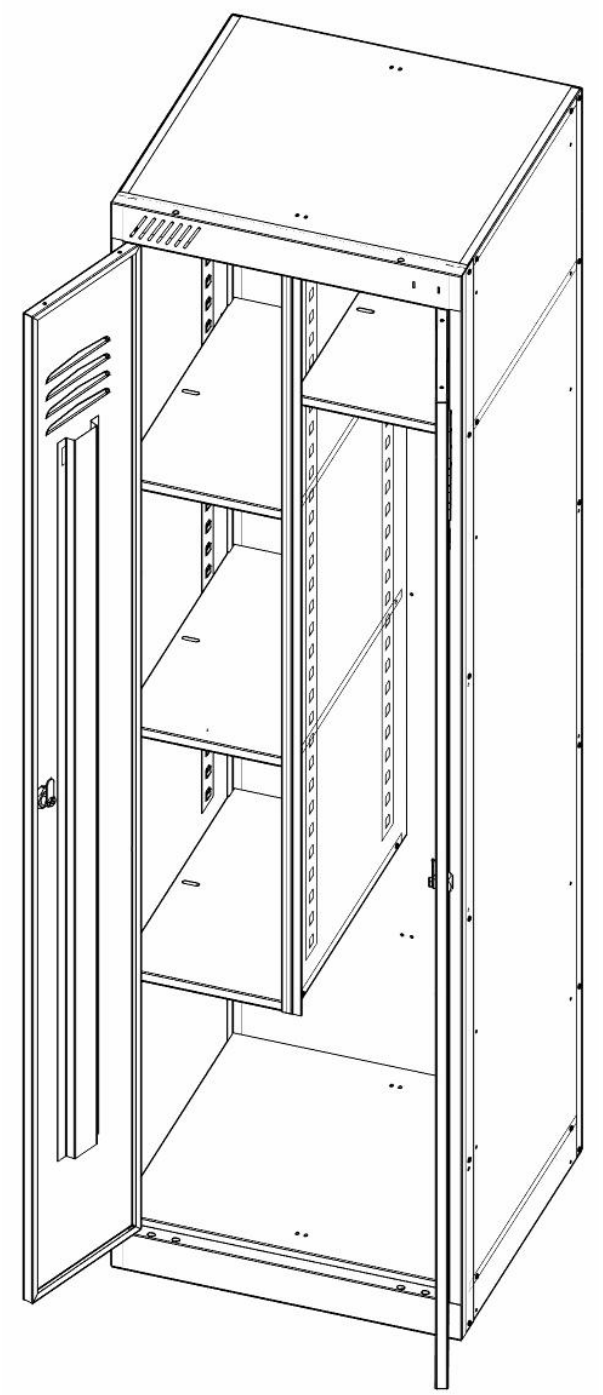

ШМУ 22-600, ШМУ 22-800

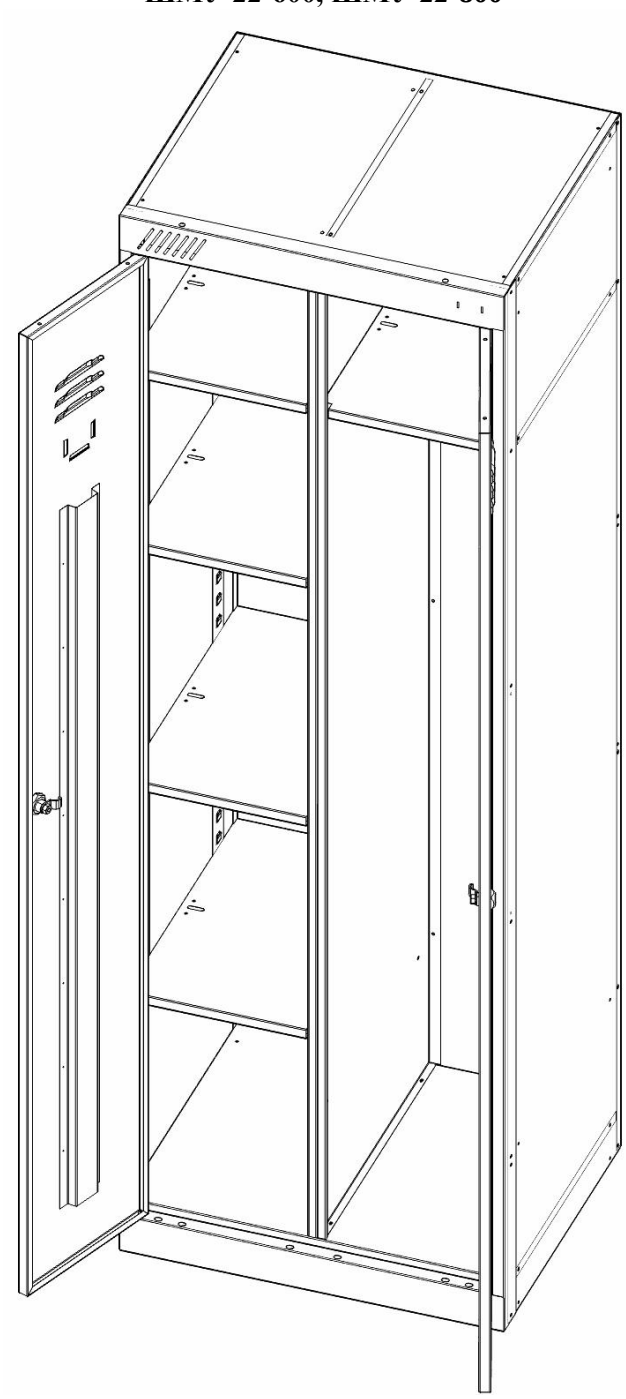

!!!ВНИМАНИЕ!!!
После вскрытия упаковки, перед началом сборки, проверьте наличие комплектующих согласно паспорта изделия!!!
Рекламации принимаются только при наличии этикетки с упаковки, паспорта- инструкции и листа комплектовщика!!!
Сохраняйте данную информацию до начала эксплуатации изделия!!!

Содержание

1.Назначение изделия.
2.Технические характеристики и комплектность
3.Инструкция по сборке шкафов.
4.Указание мер безопасности. Транспортирование и хранение.
5.Гарантийные обязательства. Свидетельство о приёмке.

1.Назначение изделия.

Применяются для обустройства социальных зон производственных предприятий, офисов, спортивных клубов, медицинских, военных ,образовательных учреждений и т.д.

2.Технические характеристики и комплектность

Стандартная поставка-1 шкаф в разобранном виде в картонной коробке с фурнитурой

Сборка - с помощью металлических заклёпок.

Открывание дверей шкафов – правое/левое.
Угол открывания дверей не менее 110 град.

Замок (стандартно)- почтовый повышенной секретности 1:1000

Покрытие- краска полимерная порошковая.

Размеры и масса шкафов			
Технические характеристики	ШМУ 22-530	ШМУ 22-600	ШМУ 22-800
Масса нетто не более, кг	29	31	38
Габаритные размеры В х Ш х Г, мм	1850 х 530 х 500	1850х 600х500	1850х 800х500

Комплектация			
Поз.	Наименование	ШМУ 22-530	ШМУ 22-600 22-800
1	Панель лицевая,шт.	1	1
2	Дверь правая	1	1
3	Дверь левая	1	1
4	Стенка боковая левая , шт.	1	1
5	Стенка боковая правая, шт.	1	1
5	Перегородка, шт.	1	1
6	Стенка задняя, шт.	1	1
7	Перекрытие, шт.	2	2
8	Полка, шт.	4	5
9	*Заклепка Ø 4х6,шт.*	*51*	*47*
10	*Перекладина, шт.*	*1*	*1*
11	*Замок почтовый, шт.*	*2*	*2*
12	*Крючок пластиковый, шт.*	*2*	*2*
13	*Петля дверная, комплект*	*2*	*2*
14	*Паспорт-инструкция шкафа,шт.*	*1*	*1*

3.Инструкция по сборке шкафов.

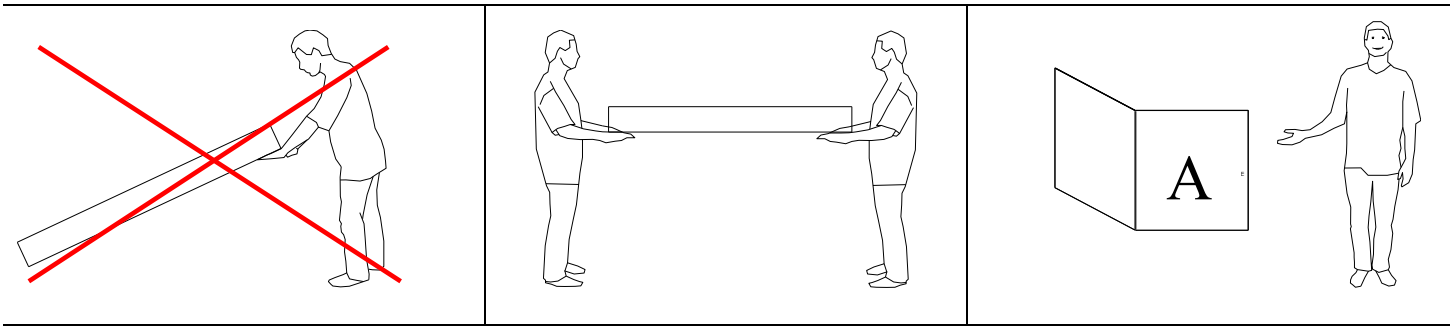

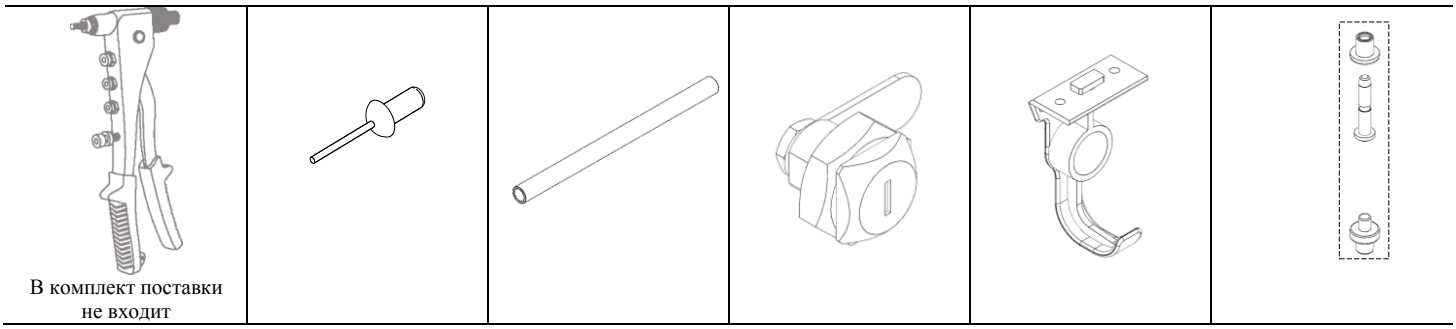

В комплект поставки не входит

1

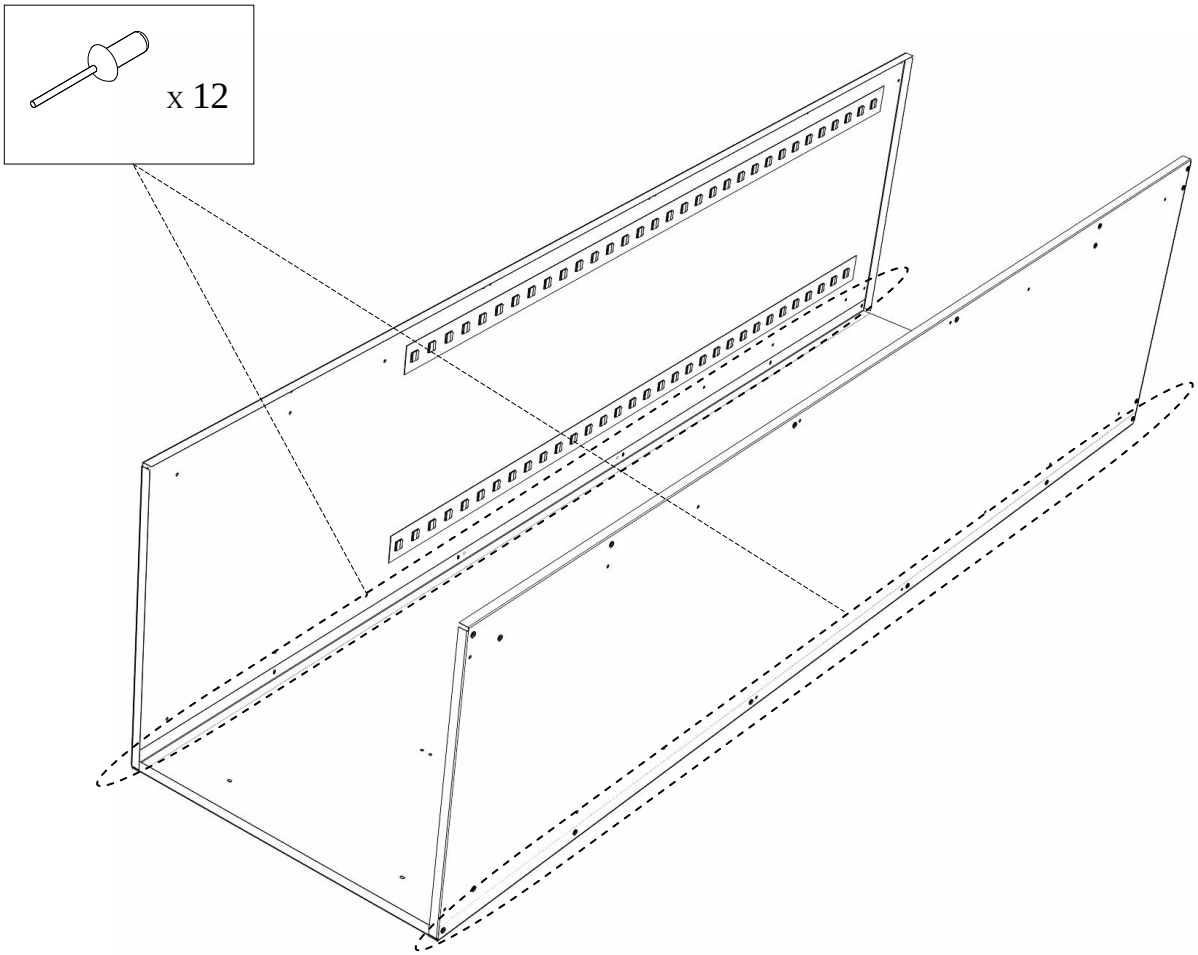

2

ДВОЙНОЙ ГИБ ПЕРЕКРЫТИЙ
ПОВЕРНИТЕ В СТОРОНУ ЛИЦЕВОЙ
ПОВЕРХНОСТИ ШКАФА.

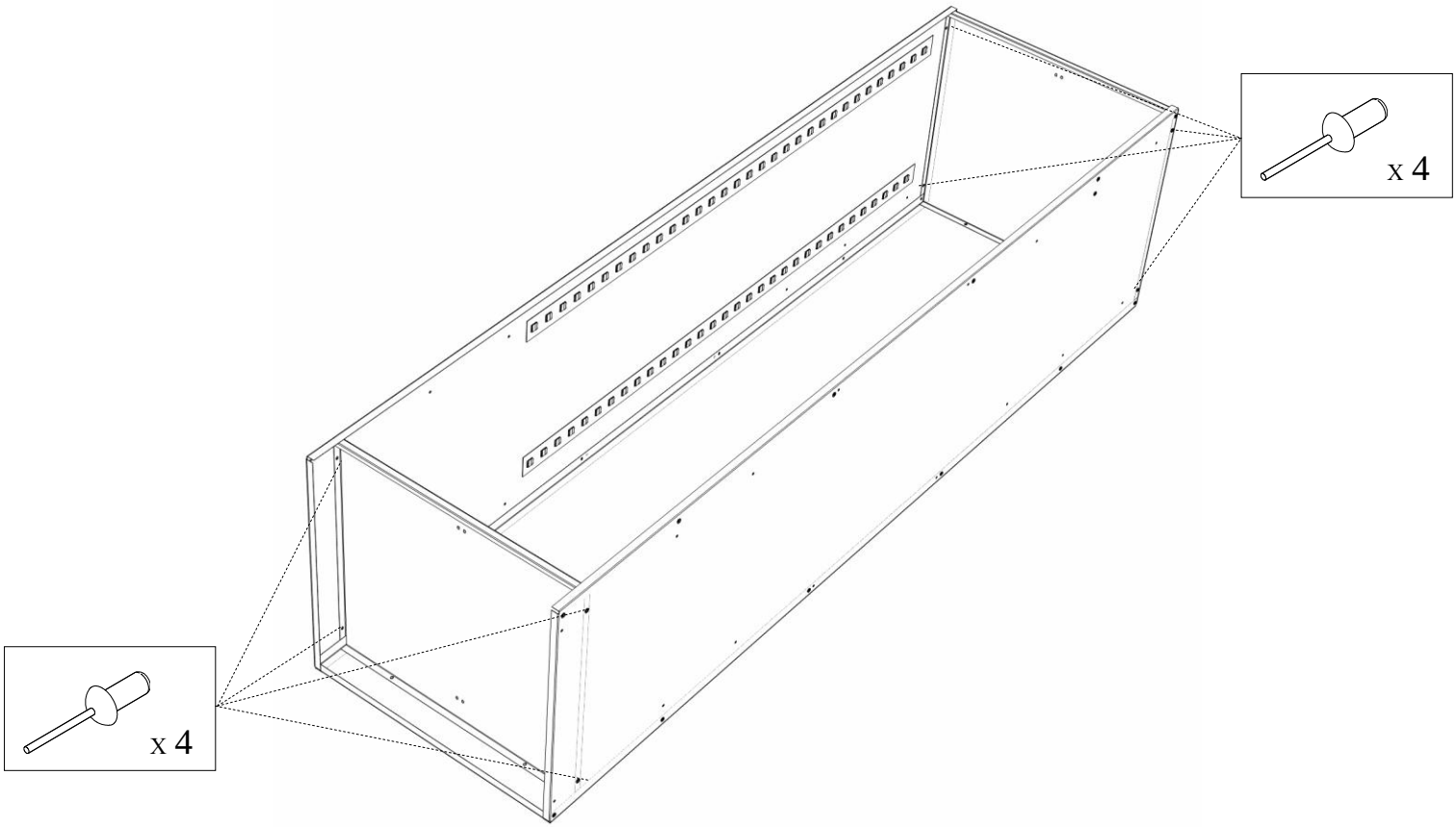

3

ШМУ 22-600, ШМУ 22-800

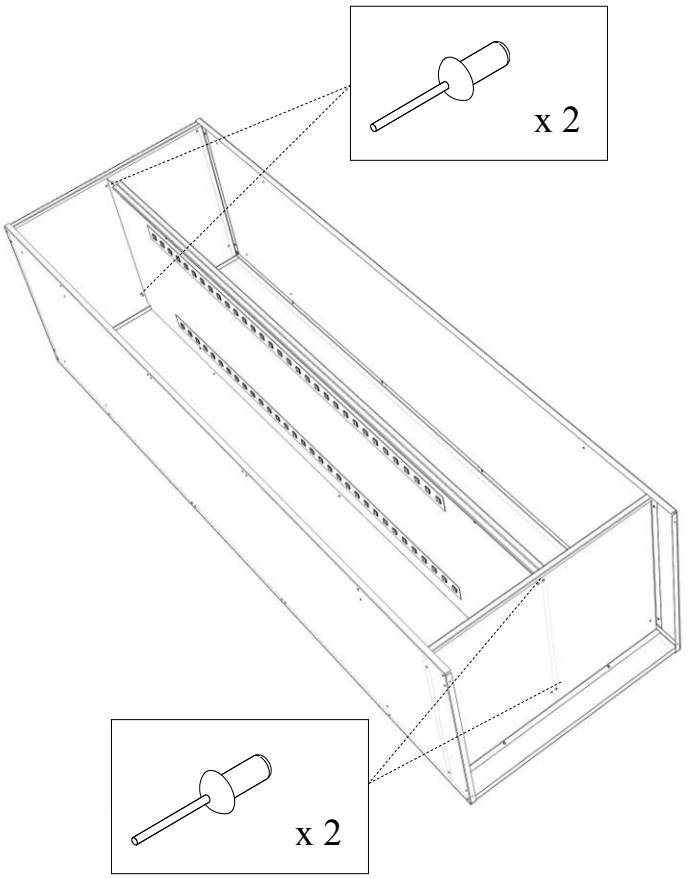

ШМУ 22-530

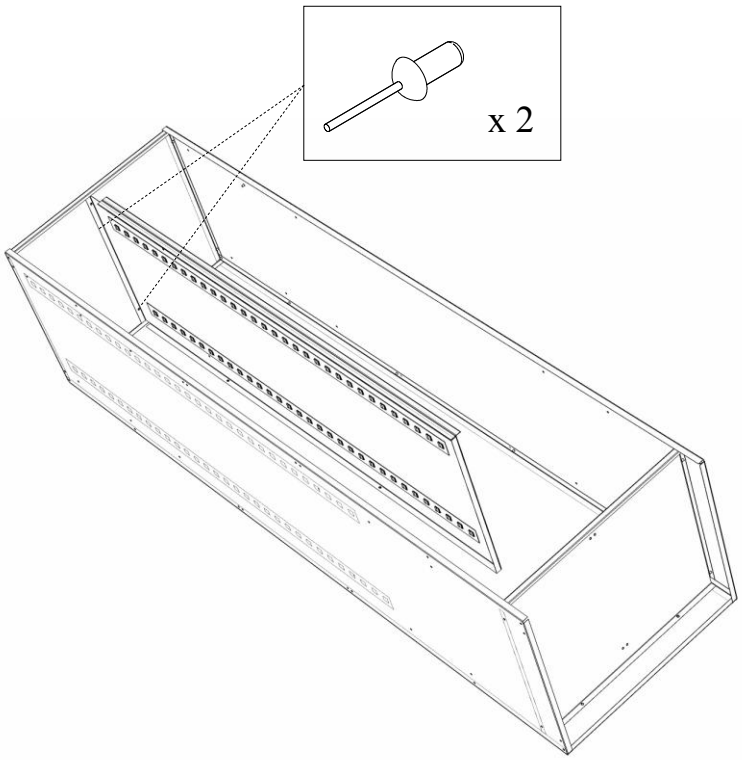

4

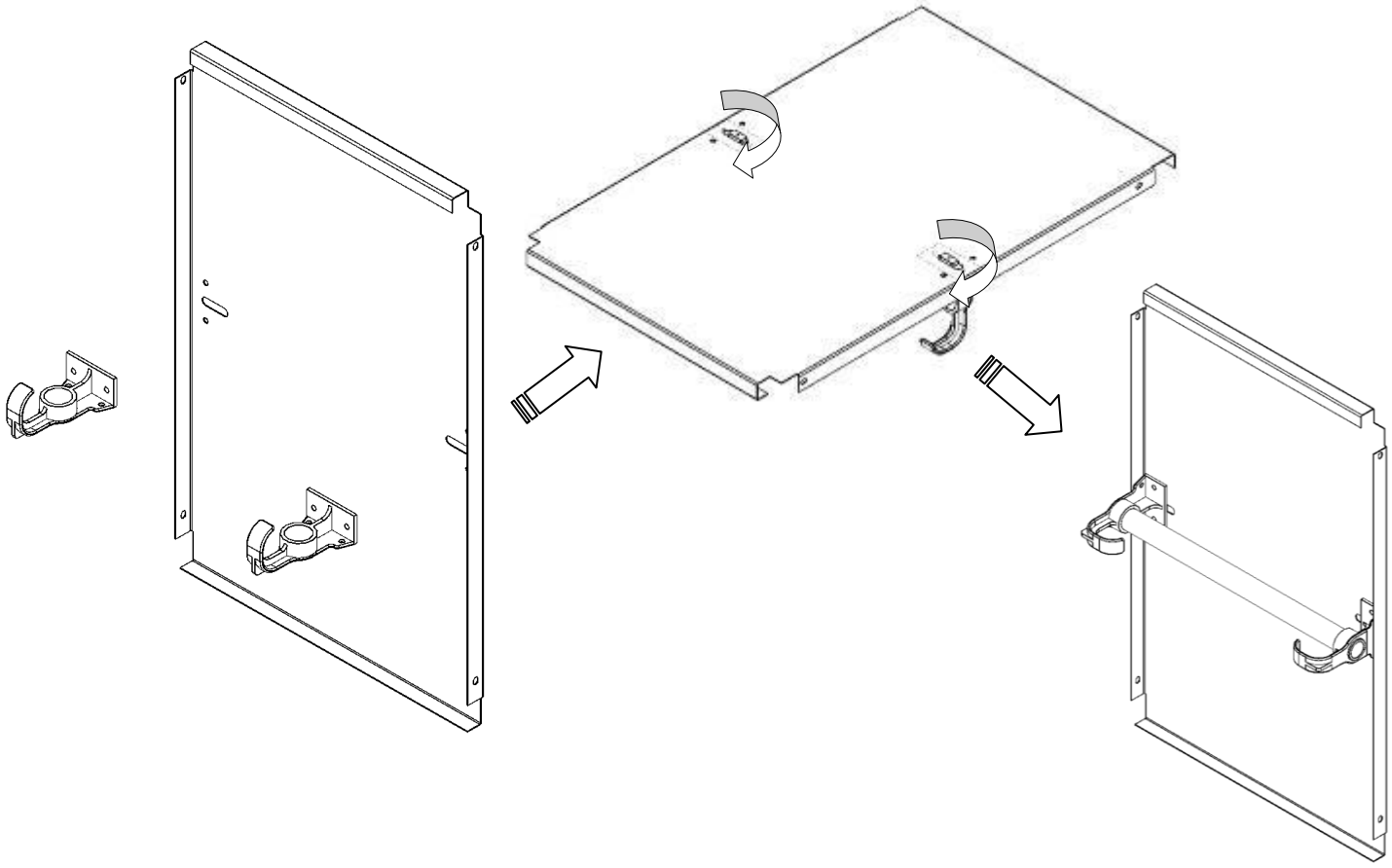

5

ШМУ 22-600, ШМУ 22-800

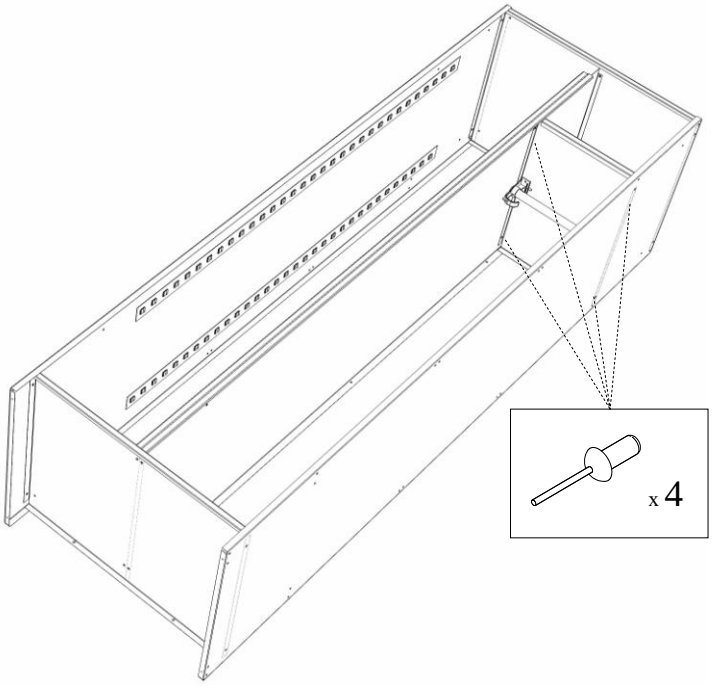

ШМУ 22-530

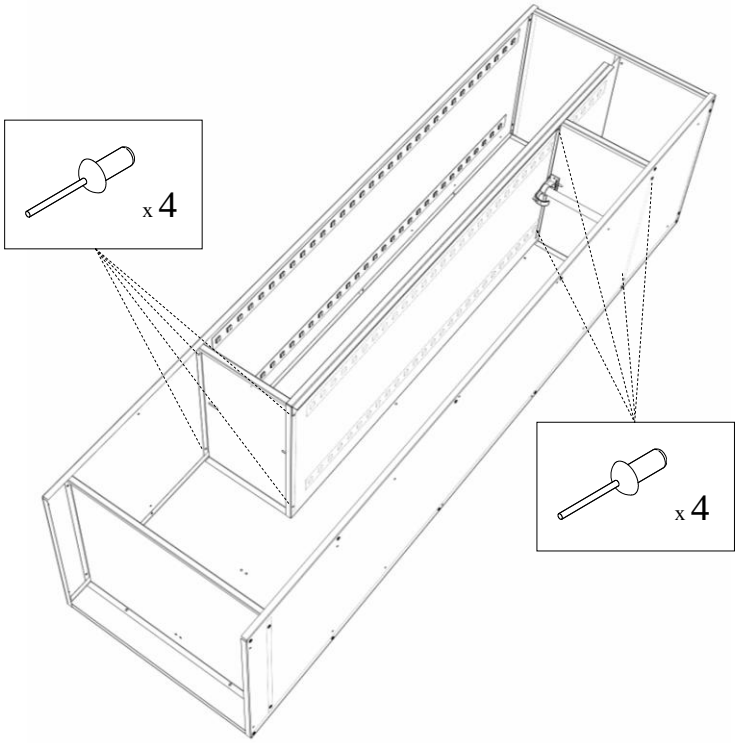

6

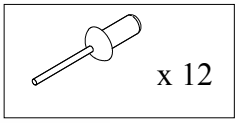

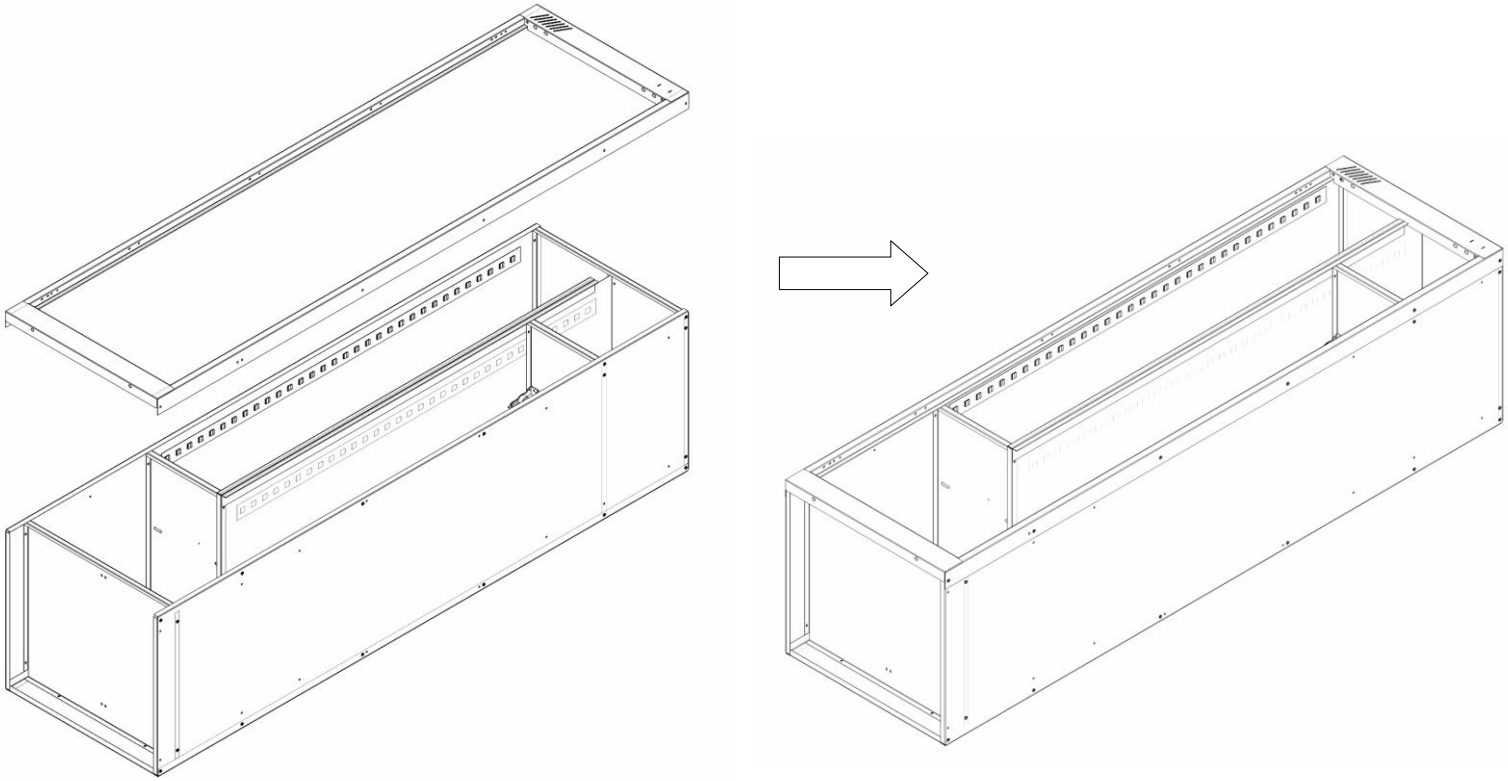

7

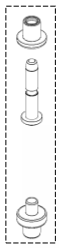

x2

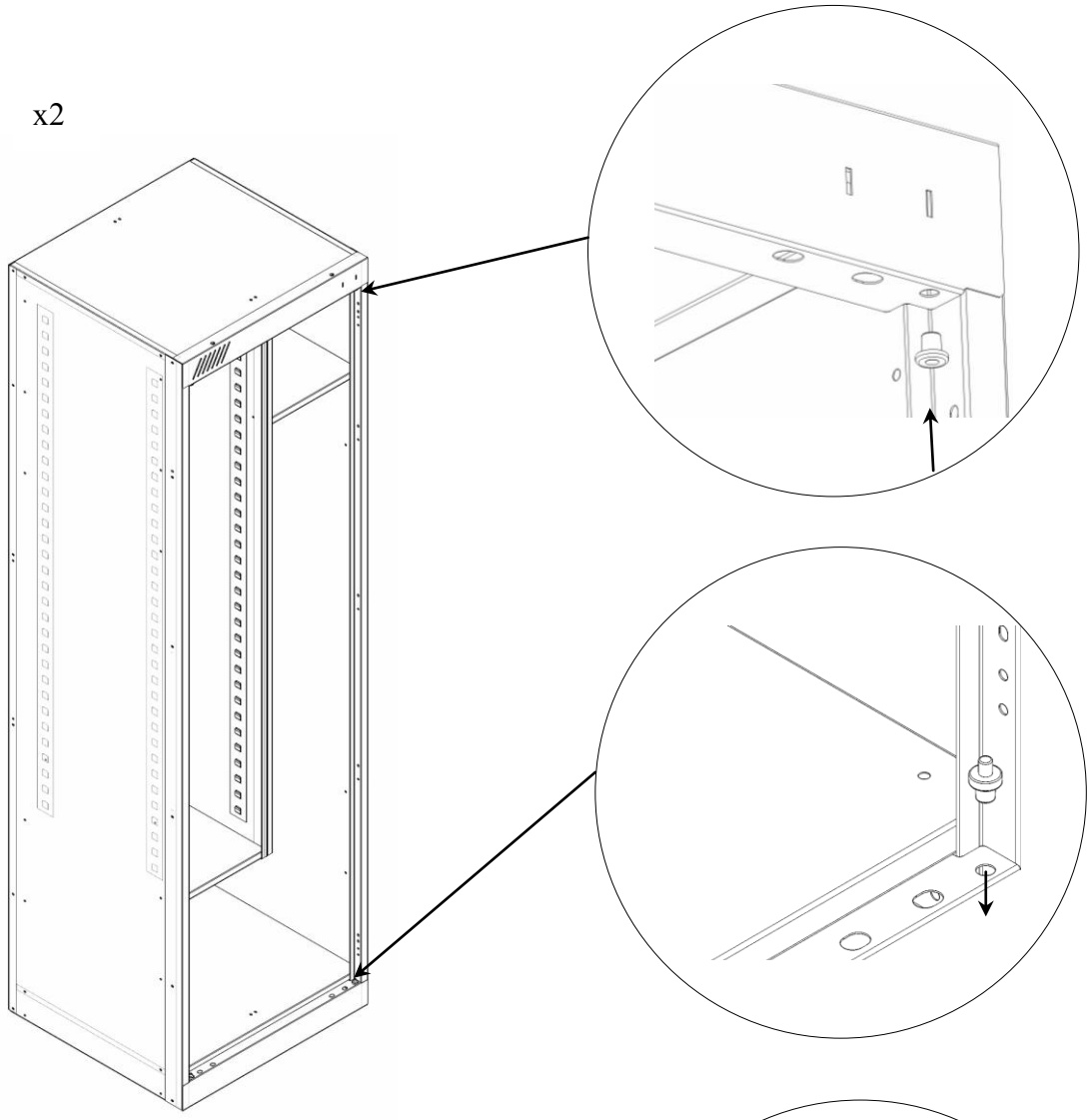

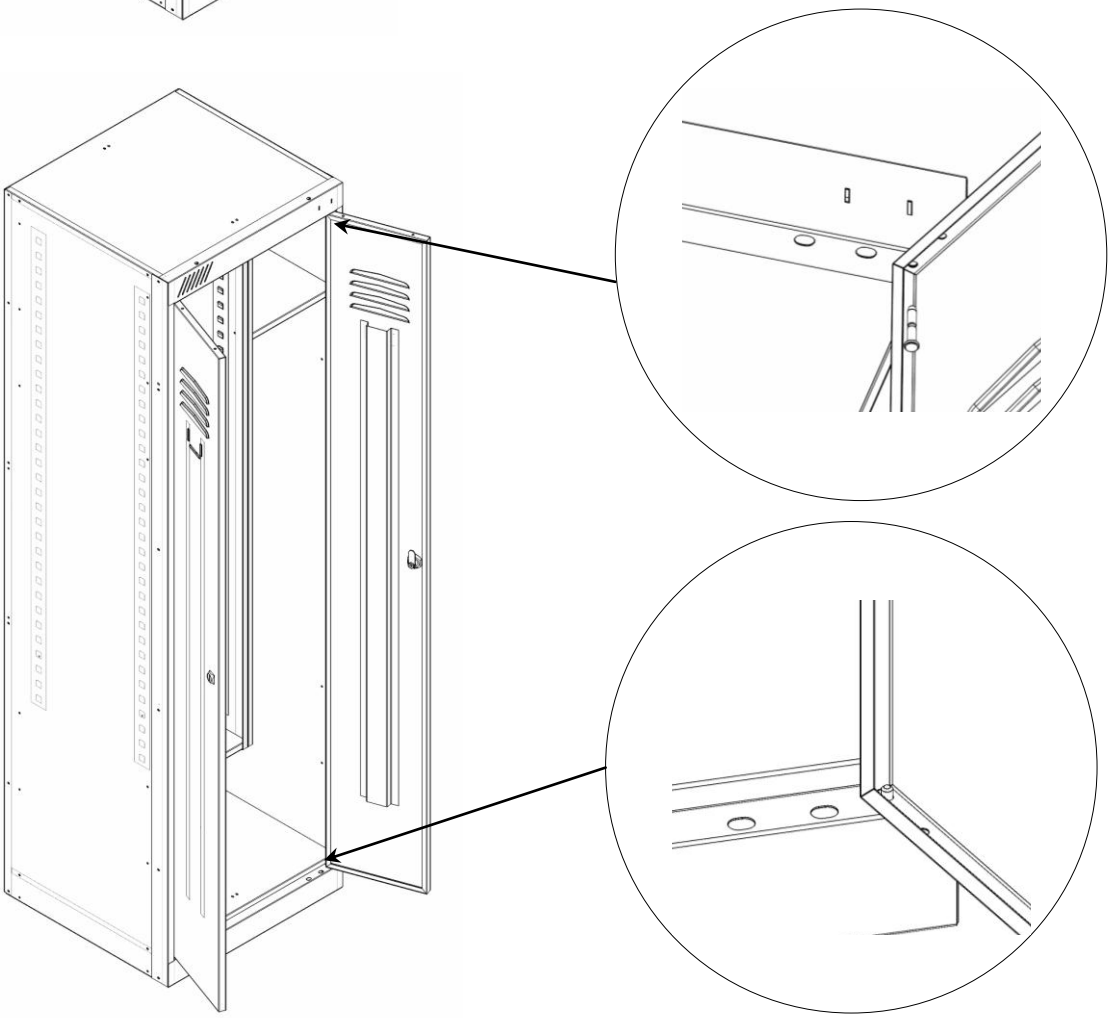

8

ШМУ 22-530

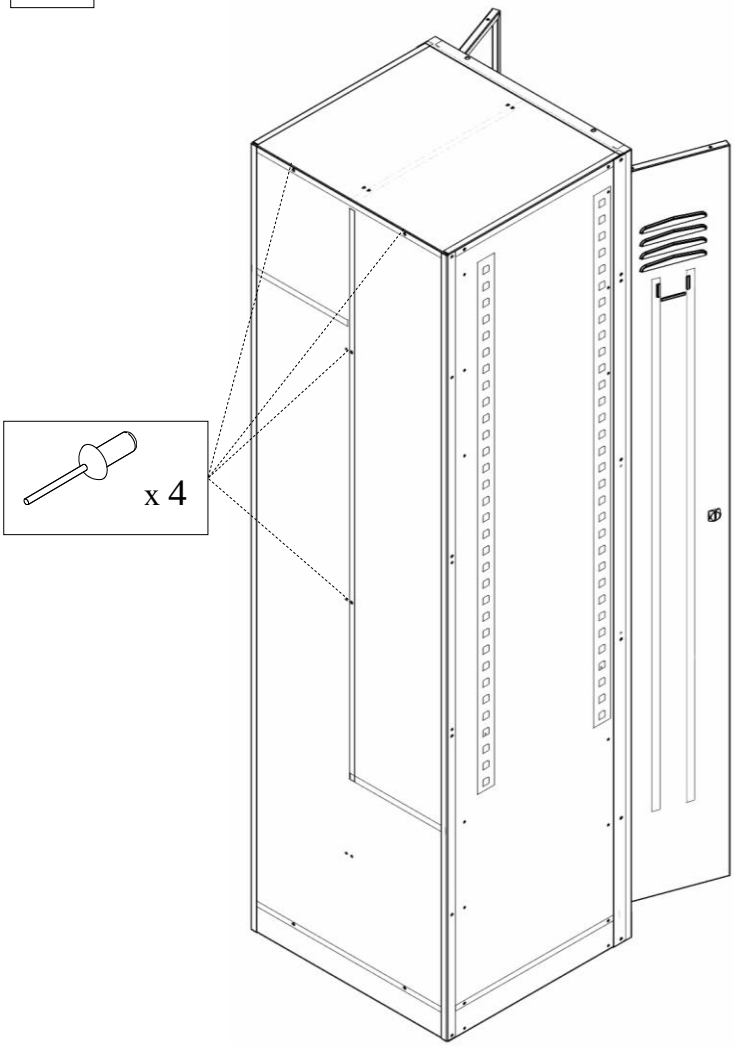

ШМУ 22-600, ШМУ 22-800

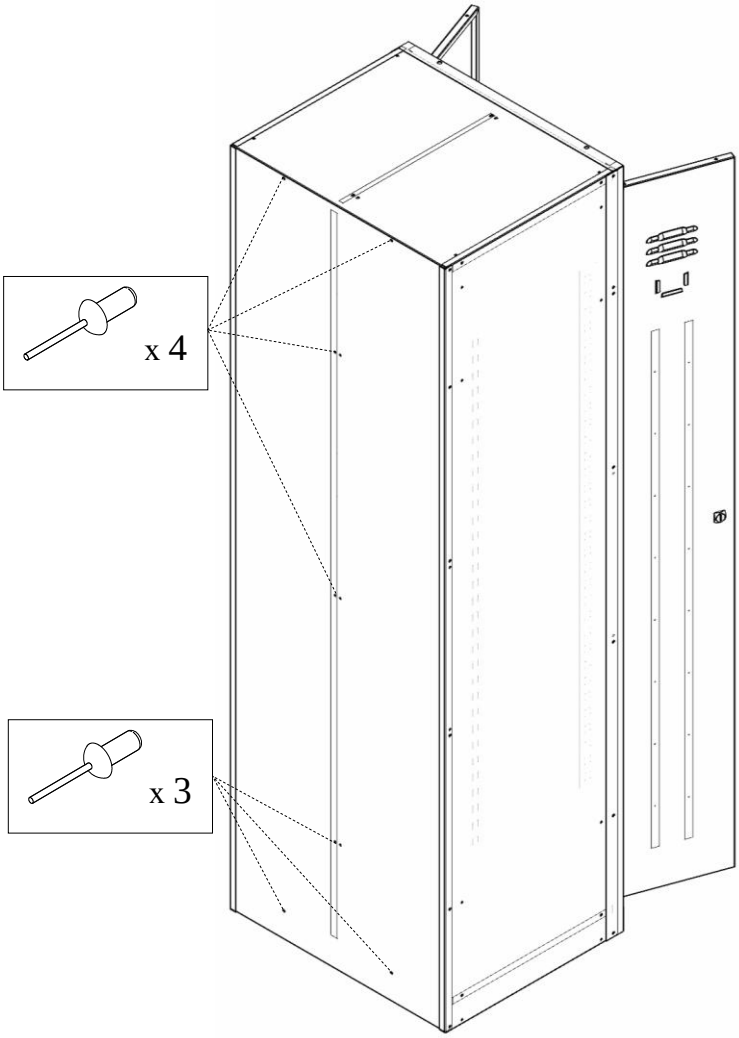

9

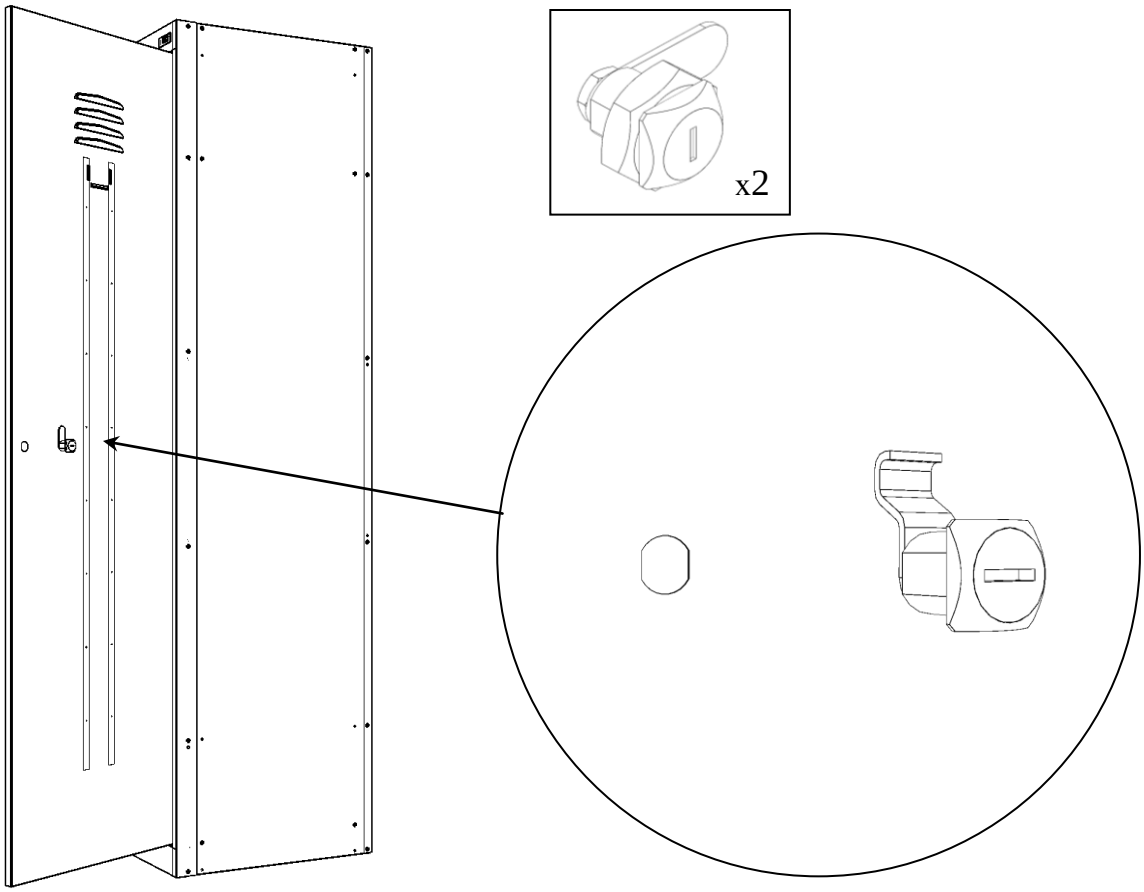

4.Указание мер безопасности. Транспортирование и хранение.

4.1.Перед эксплуатацией шкафа необходимо внимательно ознакомиться с данным руководством
4.2.Запрещается использовать шкаф, собранный с отступлением от инструкции по сборке шкафов.
4.3.Шкаф эксплуатировать строго в вертикальном положении.
4.4.Хранить и транспортировать шкафы следует только в заводской упаковке.
4.5.Складирование шкафов в упаковке друг на друга не более 4 штук. Транспортировать шкафы только в вертикальном положении. Шкафы предназначены для эксплуатации в закрытых помещениях в интервале температуры окружающей среды от 0^0С до 30^0С при относительной влажности воздуха 45-80% и атмосферном давлении (630-800)мм рт.ст. (84-106,7 кПа)
4.8.Полы в помещениях должны соответствовать требованиям нормативных документов:
- СНиП 2.03.13-88 «Полы»
- РЕКОМЕНДАЦИИ по проектированию полов (СНиП 2.03.13 - 88 «Полы») МДС 31-1.98 (АО ЦНИИ пром. зданий).

5.Гарантийные обязательства. Свидетельство о приёмке

5.1.Предприятие-изготовитель гарантирует нормальную работу шкафа при соблюдении потребителем условий эксплуатации, правил хранения и транспортировки, указанные в данном руководстве.
5.2.Завод принимает претензии по качеству продукции в течении одного года после продажи. Предприятие оставляет за собой право изменения конструкции с целью улучшения потребительских качеств изделия. Вследствие постоянного усовершенствования конструкции изделий и улучшения технологического процесса между паспортом и изделием могут наблюдаться некоторые различия, не снижающие потребительские качества продукции
5.4.При предъявлении рекламаций необходимо приложить «Свидетельство о приёмке».
5.5.Предприятие-изготовитель не несёт ответственности за несоблюдение условий эксплуатации, правил хранения и транспортировки.
5.6.Шкаф соответствует ТУ 9693-005-76628652-2014.

СВИДЕТЕЛЬСТВО О ПРИЁМКЕ

Штамп ОТК	Мастер участка упаковки _____/ /
Дата продажи: <<_____>>_____20____г.	Дата упаковки <<_____>>_____20____г.

Подпись продавца _____/ /	Ваш региональный дилер _____/ /