Формат	Зона	Поз.	Обозначение	Наименование	Кол.	Приме-чание
				Документация		
А3			421370.00.000 СБ	Сборочный чертеж		
				Сборочные еденицый		
А3		1	421370.00.100	Корпус	1	
А3		2	421370.00.200	Ящик	2	
				Стандартные изделия		
				Замок F90	2	
				Заклепка тяговая ∅4х6	16	
				Направляющая 300	2	Компл.

Перв. примен.

Справ. №

Подп. и дата

Инв. № дубл.

Взам. инв. №

Подп. и дата

Инв. № подл.

Изм	Лист	№ докум.	Подп.	Дата
Разраб.				
Пров.				
Т.контр.				
Н.контр.				
Утв.				

421370.00.000

Шкаф металлический

Лит.	Лист	Листов
	1	25

ООО "Версия-Центр"

Копировал:

Формат А4

421370.00.000 СБ

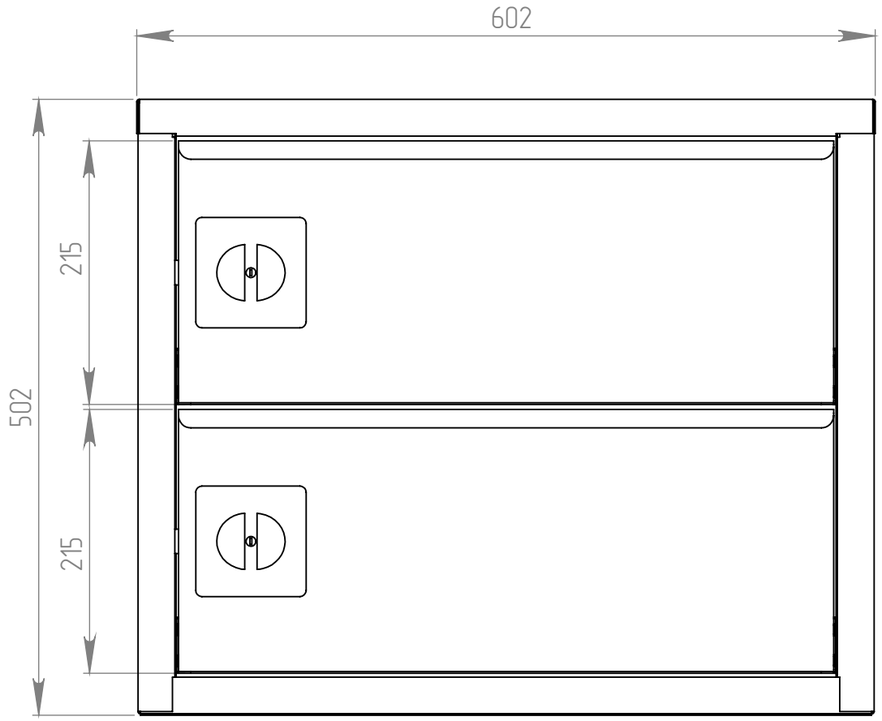

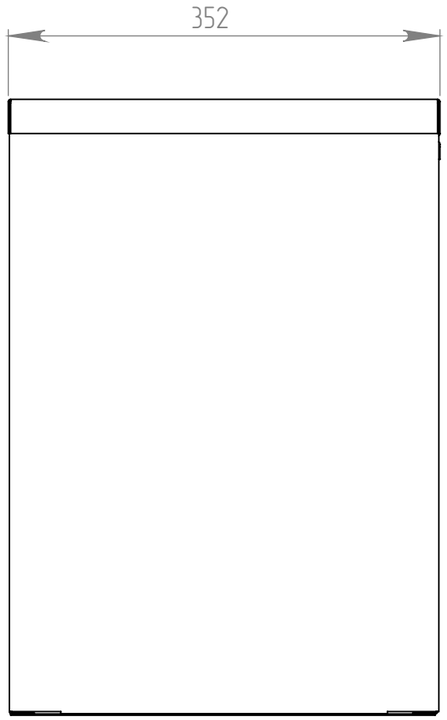

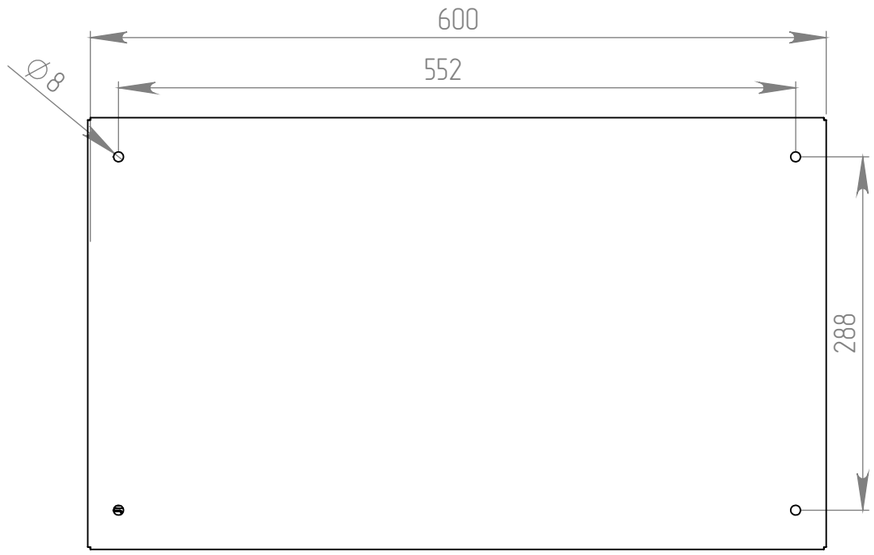

Изм	Лист	№ докум.	Подп.	Дата	421370.00.000 СБ		
Разраб.					Шкаф инструментальный	Лит.	Масса: 25.30 / Масштаб: 1:5
Пров.						Лист 2	Листов 25
Т.контр.							
Н.контр.					Сборчный чертеж	ООО "Версия-Центр"	
Утв.							

Перв. примен. | Справ. № | Подп. и дата | Инв. № дубл. | Взам. инв. № | Подп. и дата | Инв. № подл.

Копировал: Формат А3

421370.00.000 СБ

Перв. примен.

Справ. №

Подп. и дата

Инв. № дубл.

Взам. инв. №

Подп. и дата

Инв. № подл.

Вид снизу

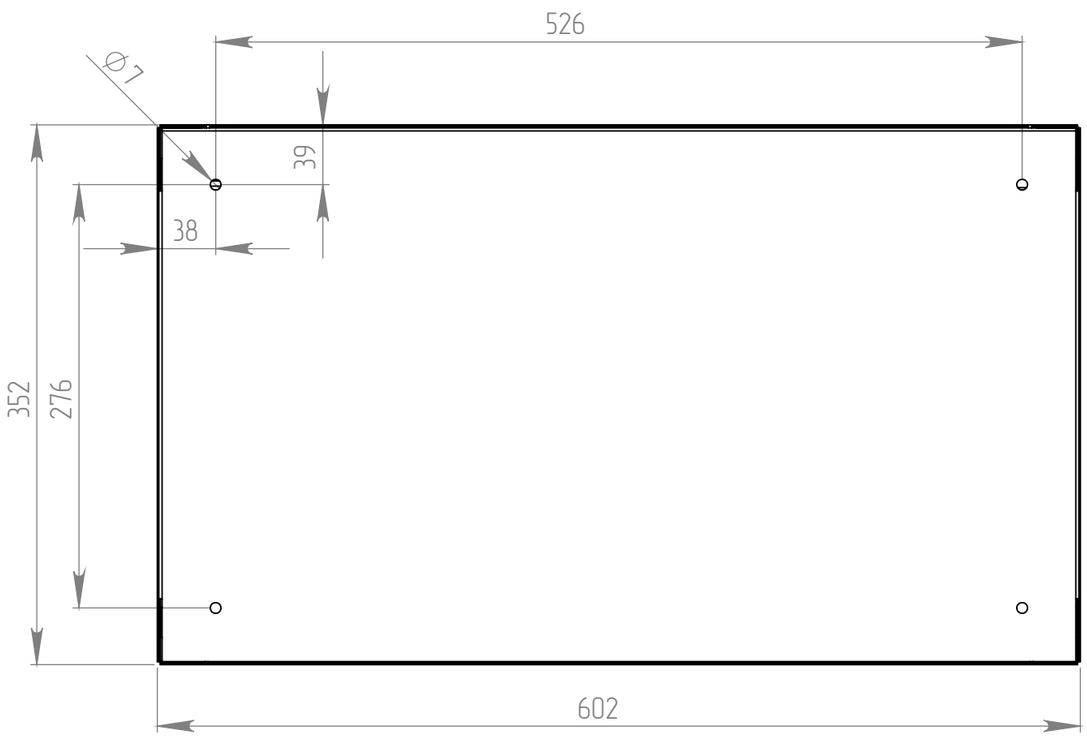

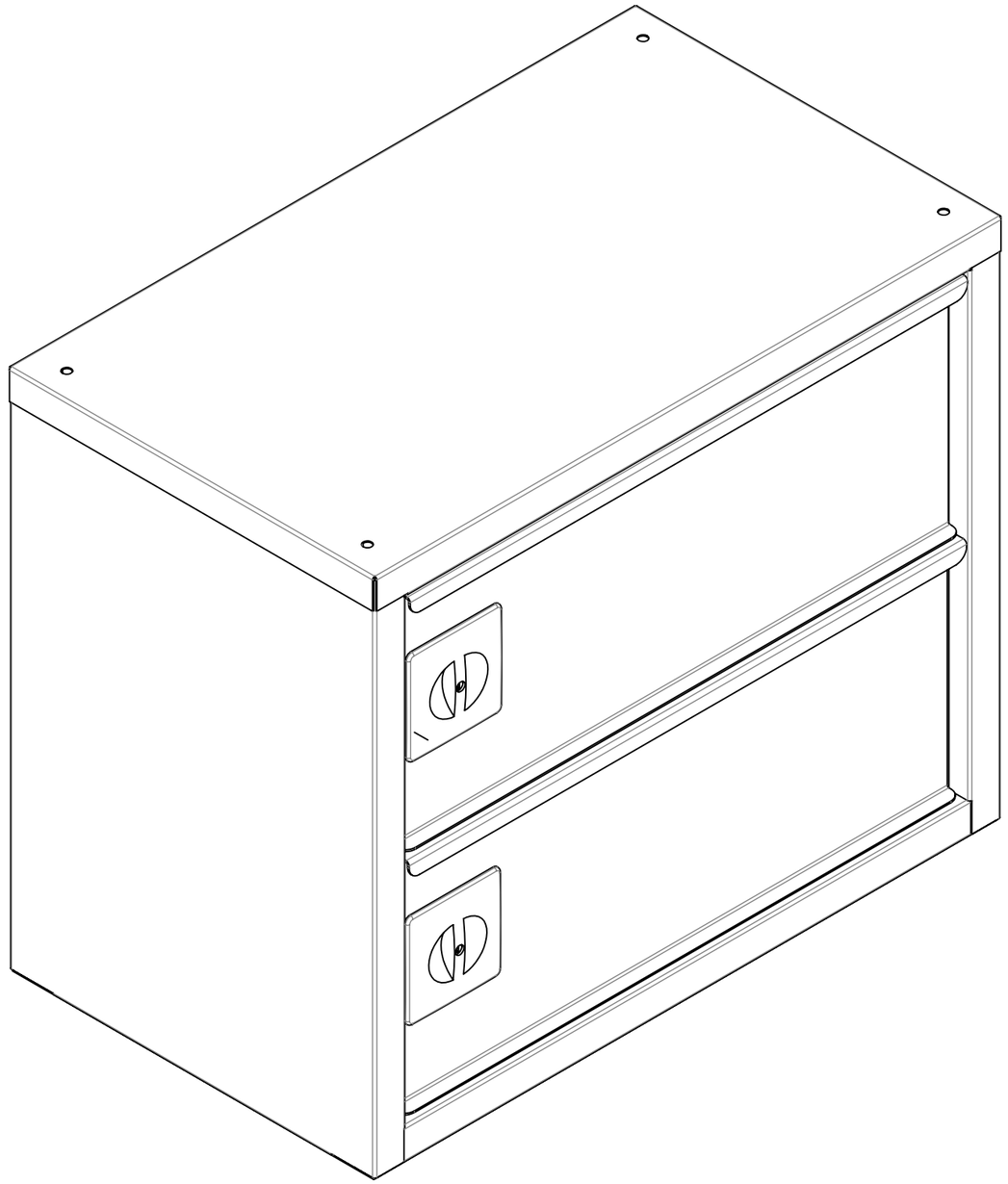

Изм	Лист	№ докум.	Подп.	Дата
Разраб.				
Пров.				
Т.контр.				
Н.контр.				
Утв.				

421370.00.000 СБ

Шкаф инструментальный

Лит.	Масса	Масштаб
	25.30	1:4
Лист 3	Листов 25	

Сборчный чертеж

ООО "Версия-Центр"

Копировал:

Формат А3