104010.00.000 СБ

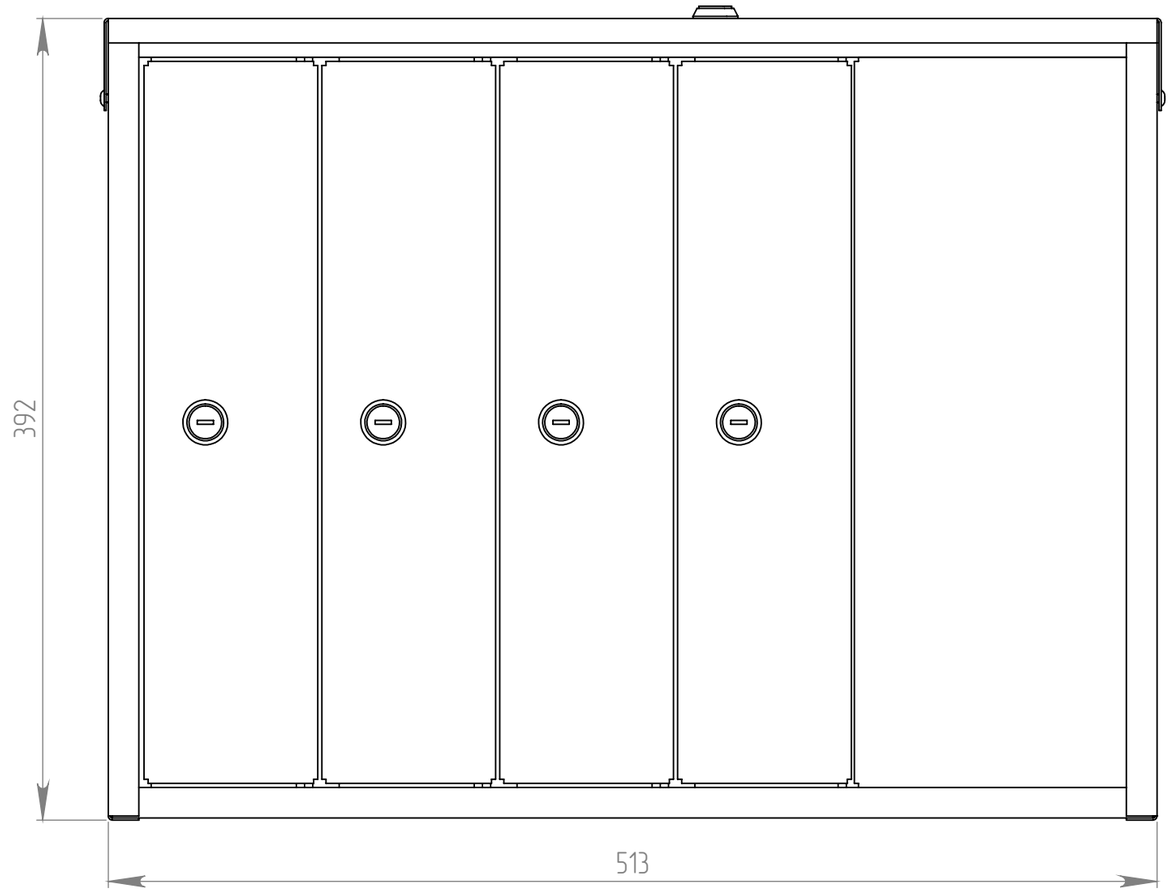

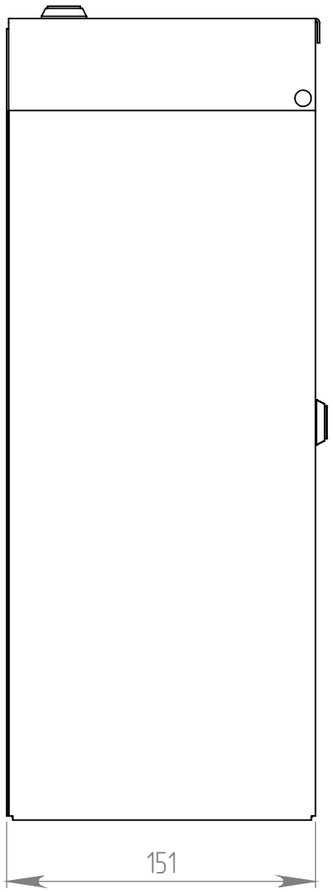

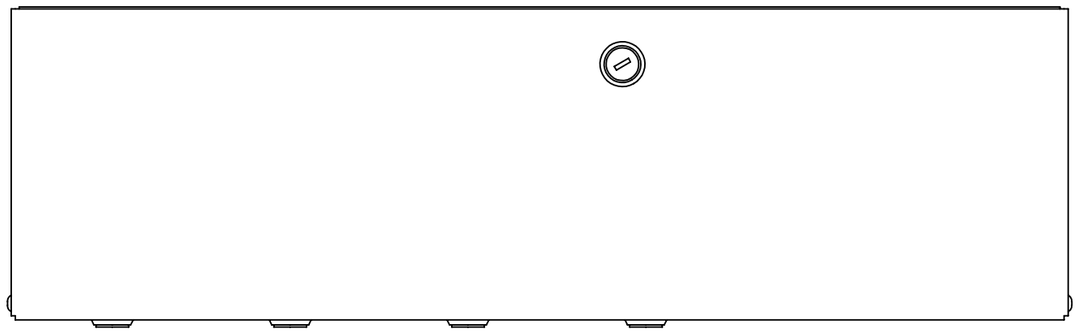

1. *Размеры для справок
2. Конструкция – сварная. Сварка дуговая в защитном газе ГОСТ 14771-76 Сварочная проволока Св-08Г2С ГОСТ 2246-70.
3. Контроль качества – внешним осмотром и измерениями.
4. Покрытие окраска порошковой краской

Изм	Лист	№ докум.	Подп.	Дата
Разраб.				
Пров.				
Т.контр.				
Н.контр.				
Утв.				

104010.00.000 СБ

Антивандальный почтовый ящик ПЯ-04АГ

Лит.	Масса	Масштаб
	8.79	1:3
Лист 2	Листов 14	

Сборочный чертеж

ООО "Версия-Центр"

Перв. примен. | Справ. № | Подп. и дата | Инв. № дубл. | Взам. инв. № | Подп. и дата | Инв. № подл.

Копировал:

Формат А3

104010.00.000 СБ

Перв. примен.

Справ. №

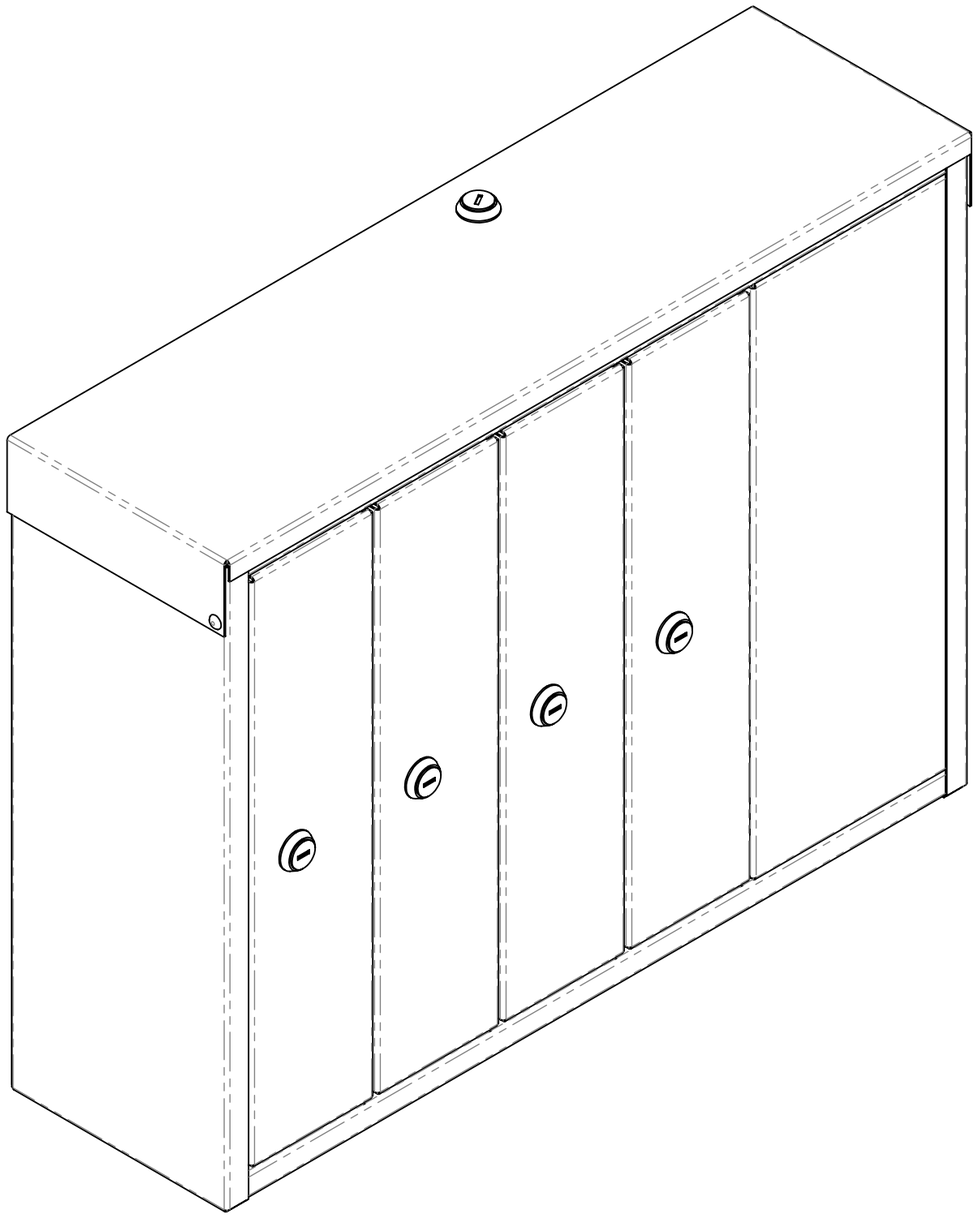

1. *Размеры для справок
2. Конструкция – сварная. Сварка дуговая в защитном газе ГОСТ 14771-76
   Сварочная проволока Св-08Г2С ГОСТ 2246-70.
3. Контроль качества – внешним осмотром и измерениями.
4. Покрытие окраска порошковой краской

Изм	Лист	№ докум.	Подп.	Дата	104010.00.000 СБ		
Разраб.					Антивандальный почтовый ящик ПЯ-04АГ	Лит. / Масса 8.79	Масштаб 1:3
Пров.						Лист 3	Листов 14
Т.контр.							
Н.контр.					Сборочный чертеж	ООО "Версия-Центр"	
Утв.							

Подп. и дата

Инв. № дубл.

Взам. инв. №

Подп. и дата

Инв. № подл.

Копировал:

Формат А3