Формат	Зона	Поз.	Обозначение	Наименование	Кол.	Приме-чание
				Документация		
А3			449079.00.000 СБ	Сборочный чертеж		
				Сборочные единицы		
А3		1	449079.00.100	Опора	2	
А3		2	449079.00.200	Столешница 1800 СЦ	1	
А3		3	449079.00.300	Полка	1	
				Детали		
А3		4	449079.00.001	Задняя стенка	1	
				Стандартные изделия		
		5		Винт М6х12 ГОСТ 17473-80	11	
		6		Гайка М6 ГОСТ 5915-70	11	
		7		Шайба 6 ГОСТ 11371-78	11	
		8		Винт М8х40 ГОСТ 17475-80	8	
		9		Гайка М8 ГОСТ 5915-70	8	
		10		Шайба 8 ГОСТ 11371-78	8	

Перв. примен.

Справ. №

Подп. и дата

Инв. № дубл.

Взам. инв. №

Подп. и дата

Инв. № подл.

Изм	Лист	№ докум.	Подп.	Дата
Разраб.				
Пров.				
Т.контр.				
Н.контр.				
Утв.				

449079.00.000

Стол ВТ-1800

Лит.	Лист	Листов
	1	18

ООО "Версия-Центр"

Копировал:

Формат А4

449079.00.000 СБ

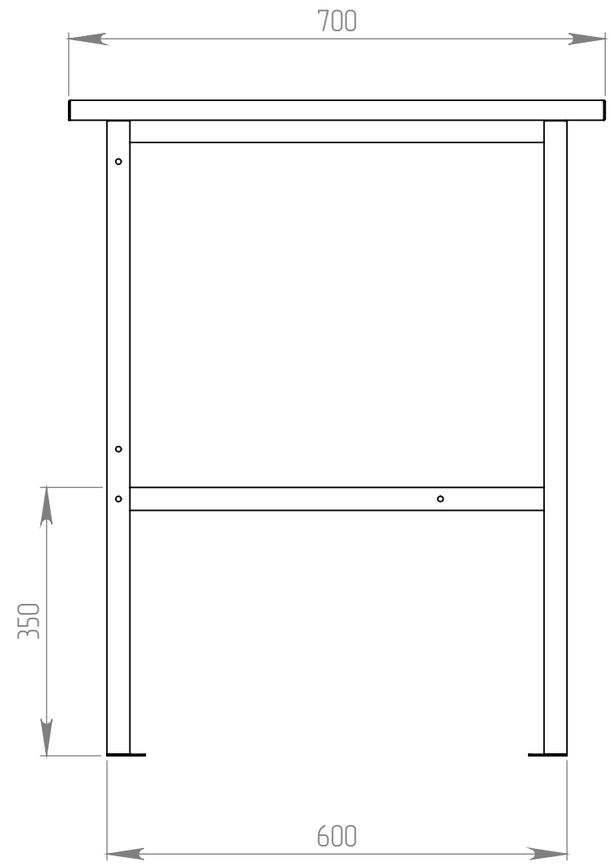

Изм	Лист	№ докум.	Подп.	Дата	449079.00.000 СБ		
Разраб.					Стол ВТ-1800	Лит.	Масса: 41.8 / Масштаб: 1:10
Пров.						Лист 2	Листов 18
Т.контр.							
Н.контр.					Сборочный чертеж	ООО "Версия-Центр"	
Утв.							

Перв. примен. | Справ. № | Подп. и дата | Инв. № дубл. | Взам. инв. № | Подп. и дата | Инв. № подл.

Копировал:

Формат А3

449079.00.000 СБ

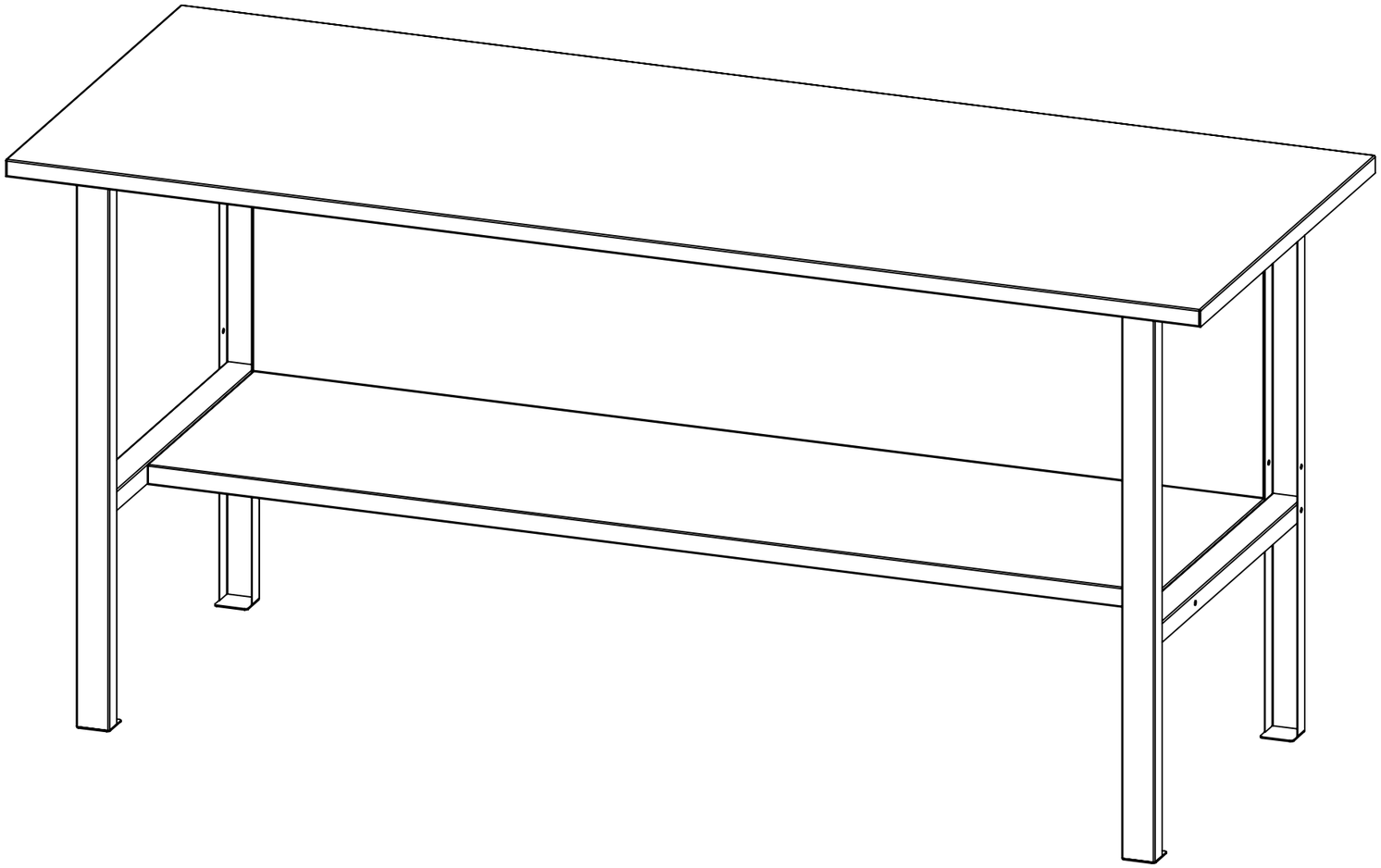

Подп. и дата	
Инв. № дубл.	
Взам. инв. №	
Подп. и дата	
Инв. № подл.	

Изм.	Лист	№ докум.	Подп.	Дата	449079.00.000 СБ	Лист 3

Формат А3