Формат	Зона	Поз.	Обозначение	Наименование	Кол.	Приме-чание
				Документация		
А3			134030.00.000 СБ	Сборочный чертеж		
				Сборочные еденицый		
А3		1	132030.00.100	Платформа	1	
А3		2	132030.00.200	Ручка	2	
А3		3	134020.00.100	Борт	2	
А3		4	134030.00.200	Борт	2	
				Детали		
А3		5	133010.00.001	Хомут	12	
А3		6	133010.00.002	Хомут	12	
				Стандартные изделия		
		7		Винт М6х14 ГОСТ 17473-80	24	
		8		Болт М10х16 ГОСТ 7798-70	18	
		9		Гайка М6 ГОСТ 5915-70	24	
		10		Винт М10 ГОСТ 5915-70	16	
		11		Колесо поворотное S-E160R-C	2	
		12		Колесо неповоротное F-E160R-C	2	

Перв. примен.

Справ. №

Подп. и дата

Инв. № дубл.

Взам. инв. №

Подп. и дата

Инв. № подл.

Изм	Лист	№ докум.	Подп.	Дата
Разраб.				
Пров.				
Т.контр.				
Н.контр.				
Утв.				

134030.00.000

Тележка платформенная со сплошным дном и сплошными бортами ТМБ-03

Лит.	Лист	Листов
	1	21

ООО "Версия-Центр"

Копировал:

Формат А4

134030.00.000 СБ

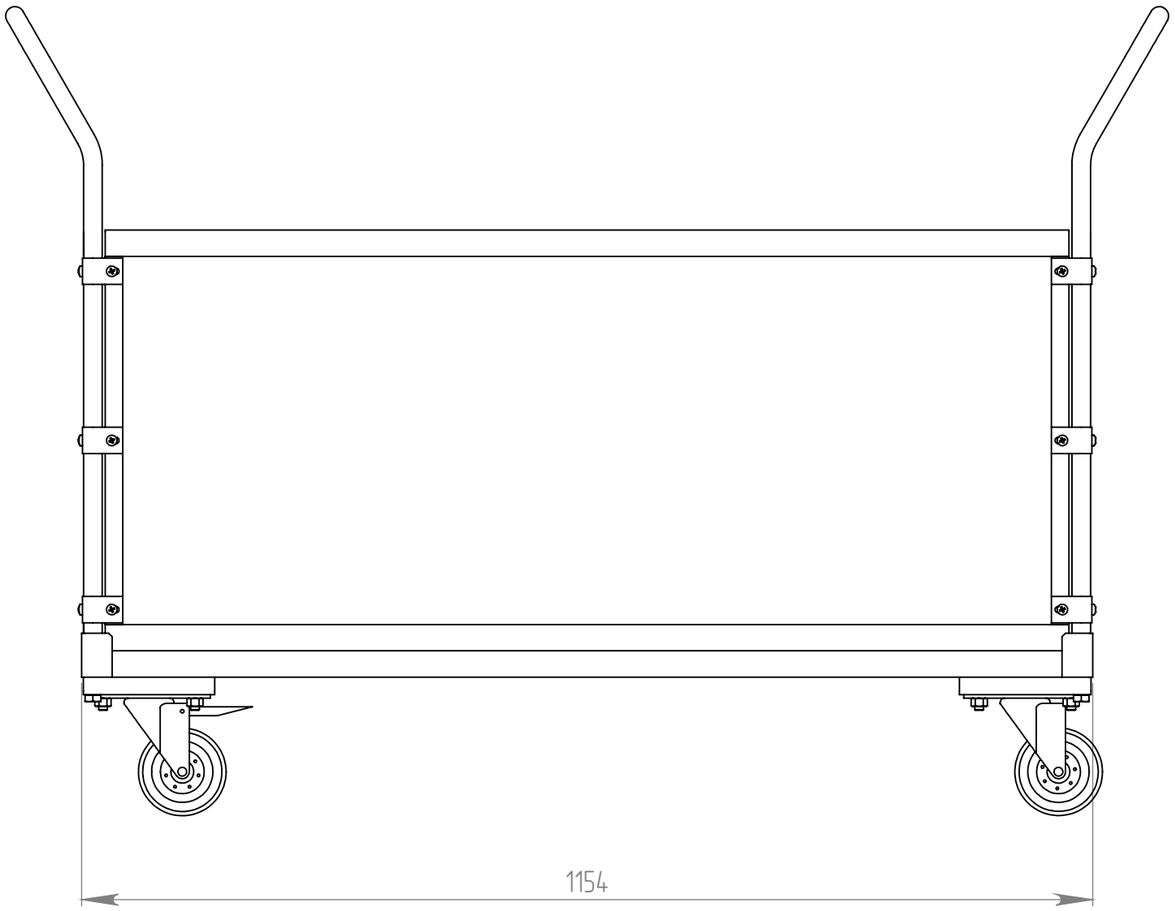

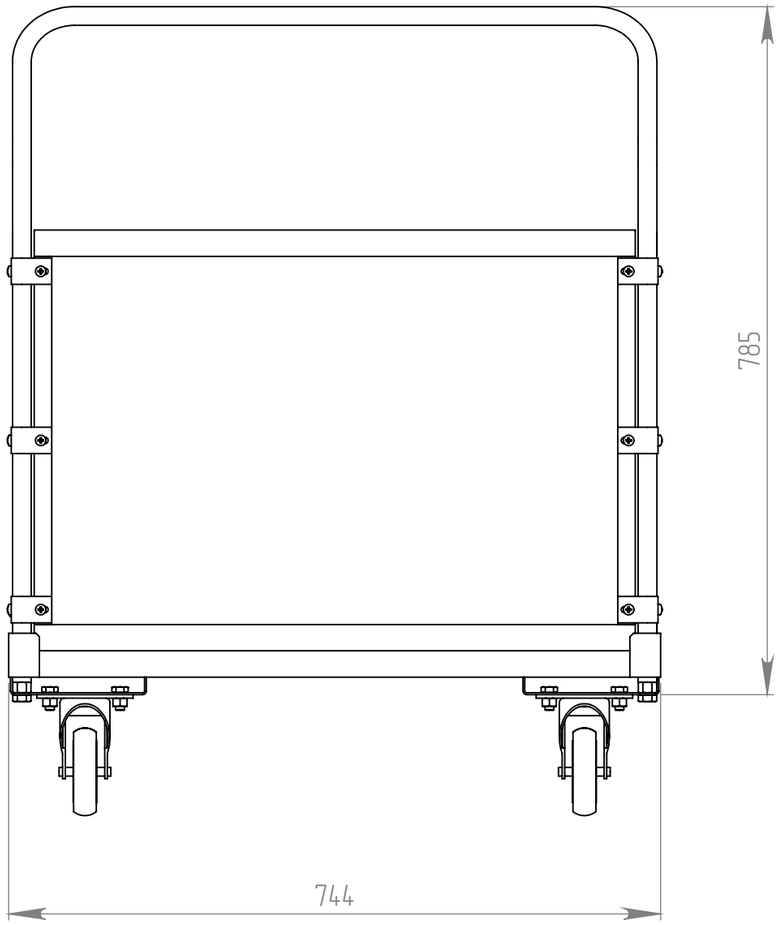

Изм	Лист	№ докум.	Подп.	Дата	134030.00.000 СБ		
Разраб.					Тележка платформенная со сплошным дном и сплошными бортами ТМБ-03	Лит.	Масса: 34.72 / Масштаб: 1:5
Пров.						Лист 2	Листов 21
Т.контр.							
Н.контр.					Сборочный чертеж	ООО "Версия-Центр"	
Утв.							

Перв. примен.

Справ. №

Подп. и дата

Инв. № дубл.

Взам. инв. №

Подп. и дата

Инв. № подл.

Копировал:

Формат А3

Формат	Зона	Поз.	Обозначение	Наименование	Кол.	Приме-чание
				Документация		
А3			134020.00.100 СБ	Сборочный чертеж		
				Детали		
А3		1	133010.00.101	Уголок	2	
А3		2	133020.00.102	Уголок	2	
б/ч		3	134020.00.101	Стенка 1065-2х430-2х1,2	1	

Перв. примен.

Справ. №

Подп. и дата

Инв. № дубл.

Взам. инв. №

Подп. и дата

Инв. № подл.

Изм	Лист	№ докум.	Подп.	Дата
Разраб.				
Пров.				
Т.контр.				
Н.контр.				
Утв.				

134020.00.100

Борт

Лит.	Лист	Листов
	13	21

ООО "Версия-Центр"

Копировал:

Формат А4

134020.00.100 СБ

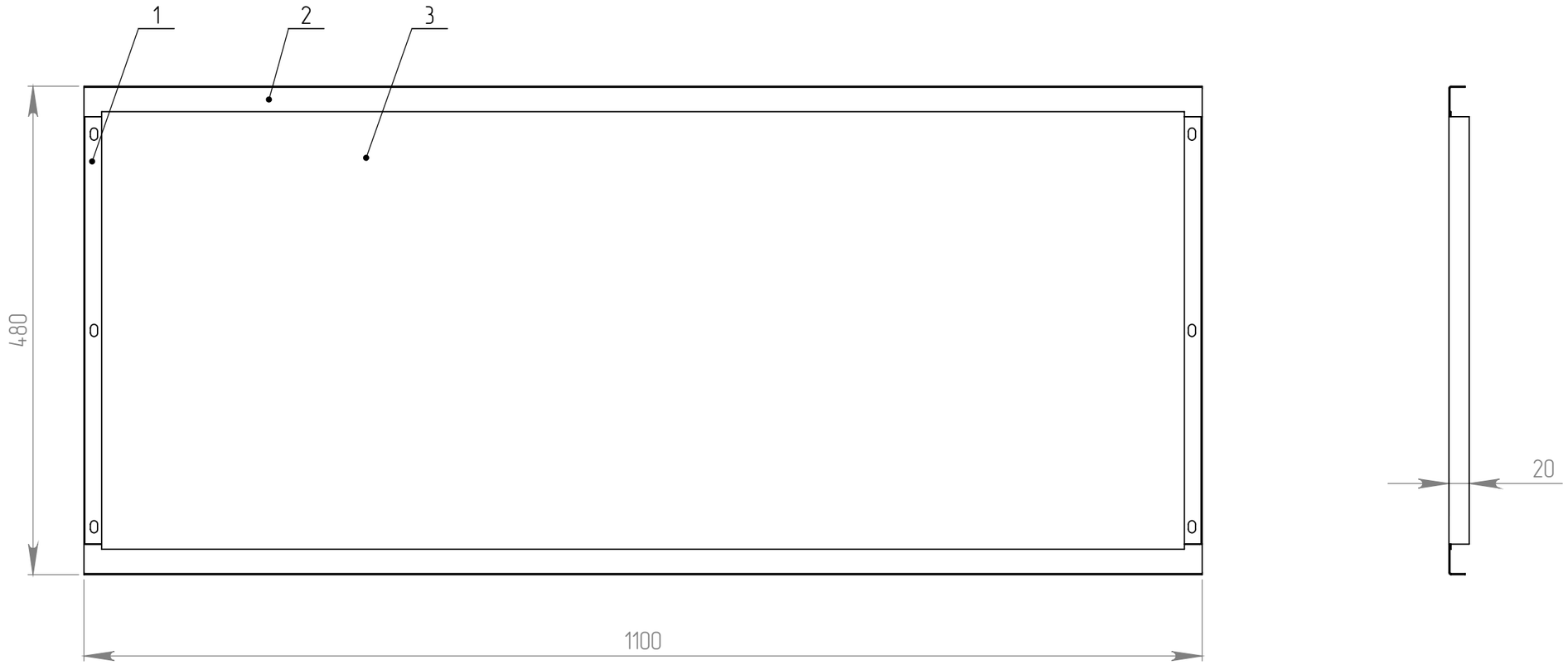

1. *Размеры для справок
2. Конструкция – сварная. Сварка дуговая в защитном газе ГОСТ 14771-76
   Сварочная проволока Св-08Г2С ГОСТ 2246-70.
3. Контроль качества – внешним осмотром и измерениями.
4. Покрытие окраска порошковой краской

Изм	Лист	№ докум.	Подп.	Дата
Разраб.				
Пров.				
Т.контр.				
Н.контр.				
Утв.				

134020.00.100 СБ

Борт	Лит.	Масса	Масштаб
		5.30	1:5
	Лист 14	Листов 21	

Сборочный чертеж

ООО "Версия-Центр"

Перв. примен.

Справ. №

Подп. и дата

Инв. № дубл.

Взам. инв. №

Подп. и дата

Инв. № подл.

Копировал:

Формат А3

Формат	Зона	Поз.	Обозначение	Наименование	Кол.	Приме-чание
				Документация		
А3			134030.00.200 СБ	Сборочный чертеж		
				Детали		
А3		1	133010.00.101	Уголок	2	
А3		2	133030.00.201	Уголок	2	
б/ч		3	134030.00.201	Стенка 650-2х430-2х1,2	1	

Перв. примен.

Справ. №

Подп. и дата

Инв. № дубл.

Взам. инв. №

Подп. и дата

Инв. № подл.

Изм	Лист	№ докум.	Подп.	Дата
Разраб.				
Пров.				
Т.контр.				
Н.контр.				
Утв.				

134030.00.200

Борт

Лит.	Лист	Листов
	17	21

ООО "Версия-Центр"

Копировал:

Формат А4

134030.00.200 СБ

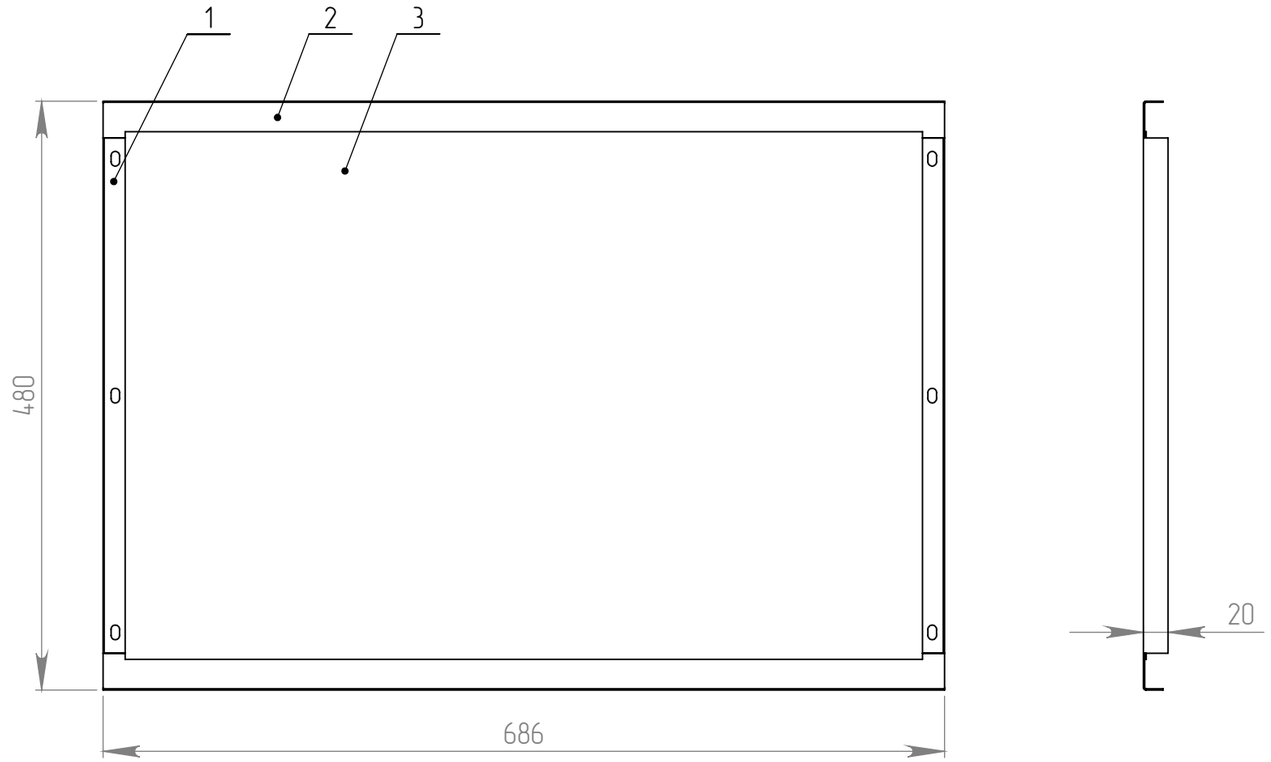

1. *Размеры для справок
2. Конструкция – сварная. Сварка дуговая в защитном газе ГОСТ 14771-76
   Сварочная проволока Св-08Г2С ГОСТ 2246-70.
3. Контроль качества – внешним осмотром и измерениями.
4. Покрытие окраска порошковой краской

Изм	Лист	№ докум.	Подп.	Дата	134030.00.200 СБ		
Разраб.					Борт	Лит.	Масса: 3.34 / Масштаб: 1:5
Пров.						Лист 18	Листов 21
Т.контр.							
Н.контр.					Сборочный чертеж	ООО "Версия-Центр"	
Утв.							

Перв. примен.

Справ. №

Подп. и дата

Инв. № дубл.

Взам. инв. №

Подп. и дата

Инв. № подл.

Копировал:

Формат А3