Формат	Зона	Поз.	Обозначение	Наименование	Кол.	Примечание
				Документация		
А3			201090.00.000 СБ	Сборочный чертеж		
				Детали		
Б/Ч		1	201130.00.001	Труба $\frac{40x25x2\ ГОСТ\ 8645-68}{20\ ГОСТ\ 13663-86}$ L=1660	3	
А3		2	201130.00.002	Труба	2	
А3		3	201100.00.003	Труба	2	
Б/Ч		4	201100.00.004	Труба $\frac{40x25x2\ ГОСТ\ 8645-68}{20\ ГОСТ\ 13663-86}$ L=973	1	
Б/Ч		5	201130.00.005	Труба $\frac{40x25x2\ ГОСТ\ 8645-68}{20\ ГОСТ\ 13663-86}$ L=230	4	
Б/Ч		6	201100.00.006	Труба $\frac{40x25x2\ ГОСТ\ 8645-68}{20\ ГОСТ\ 13663-86}$ L=1052	1	
А3		7	201050.00.007	Труба	3	
А3		8	201030.00.008	Крючок	6	
А3		9	201100.00.009	Дно	1	
А3		10	201130.00.010	Проушина	2	
А3		11	201130.00.011	Хомут	6	
А3		12	201130.00.012	Хомут	3	
А3		13	201090.00.001	Крышка	1	

Перв. примен.

Справ. №

Подп. и дата

Инв. № дубл.

Взам. инв. №

Подп. и дата

Инв. № подл.

Изм	Лист	№ докум.	Подп.	Дата
Разраб.				
Пров.				
Т.контр.				
Н.контр.				
Утв.				

201090.00.000

Стойка для газовых баллонов СГМ-03

Лит.	Лист	Листов
	1	11

ООО "Версия-Центр"

Копировал:

Формат А4

201090.00.000 СБ

Перв. примен.

Справ. №

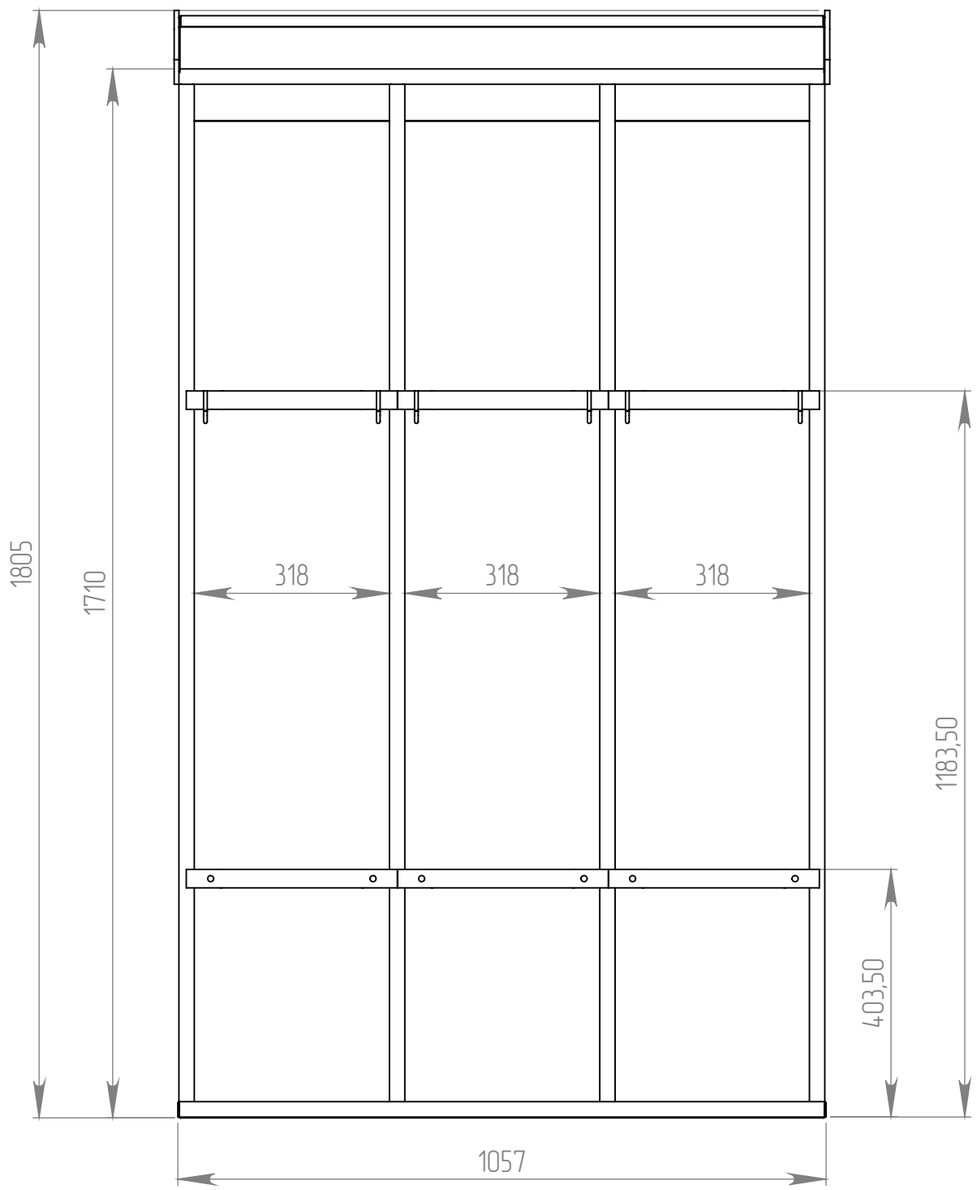

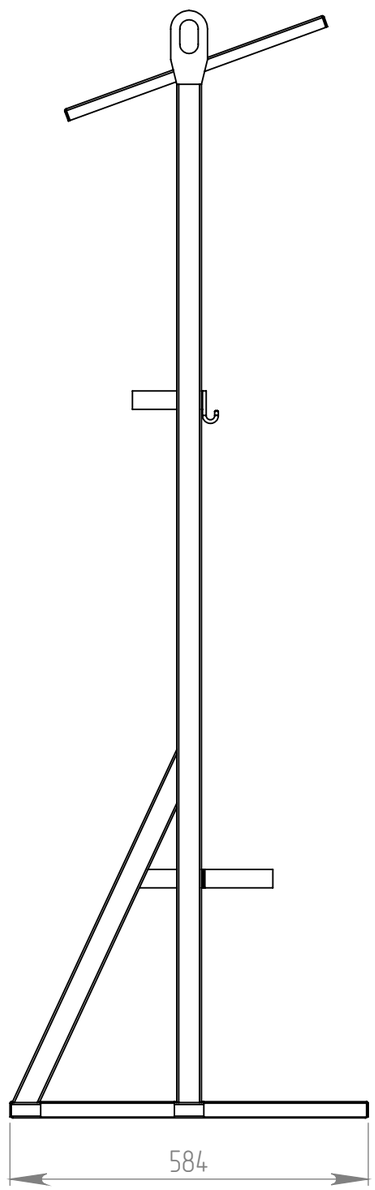

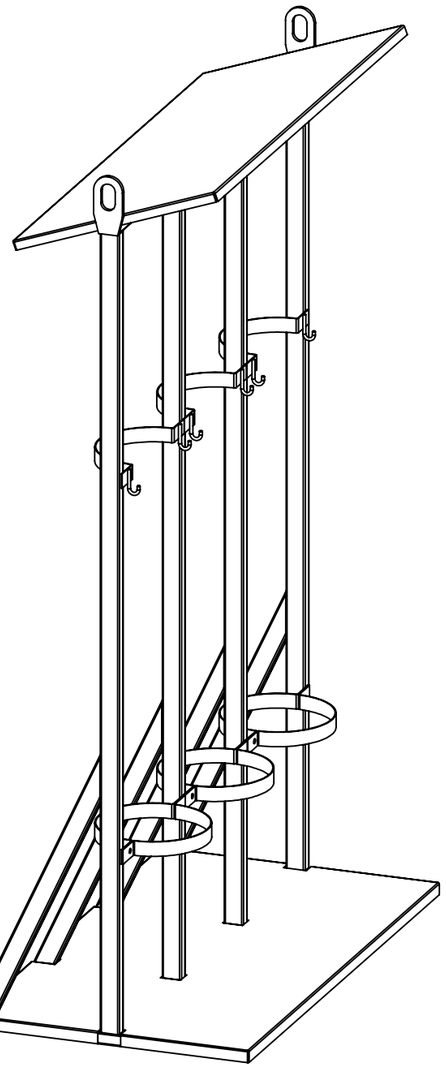

Подп. и дата

Инв. № дубл.

Взам. инв. №

Подп. и дата

Инв. № подл.

Изм	Лист	№ докум.	Подп.	Дата
Разраб.				
Пров.				
Т.контр.				
Н.контр.				
Утв.				

201090.00.000 СБ

Стойка для газовых баллонов СГМ-03

Лит.	Масса	Масштаб
	44.5	1:10
Лист 2	Листов 11	

Сборчный чертеж

ООО "Версия-Центр"

Копировал:

Формат А3