ВЕРСИЯ®
завод металлических изделий

ПАСПОРТ

Арт. 132030
Тележка платформенная
ТПМ-03

ВНИМАНИЕ!

ПРИ ПОКУПКЕ ТЕЛЕЖКИ ПЛАТФОРМЕННОЙ мод. ТПМ УБЕДИТЕСЬ, ЧТО В ПАСПОРТЕ ПОСТАВЛЕН ШТАМП ПРЕДПРИЯТИЯ-ИЗГОТОВИТЕЛЯ И ДАТА ПРОДАЖИ

1. Общие сведения.

1.1. Тележка платформенная ТПМ-03 разработана и изготовлена ООО«Версия-Центр». Адрес: 187032, Ленинградская область, Тосненский район, пос.Тельмана, д.7, корп.1, пом.9
Тел. (812) 380-91-38, (812) 309-02-57, (812) 716-32-23

1.2. Тележка платформенная ТПМ-03 предназначена для перевозки грузов в производственных цехах предприятий, магазинах, складах и др. помещениях.

1.3. Предприятием-изготовителем в конструкцию тележки могут быть внесены изменения, улучшающие ее качество, которые не отражены в настоящем паспорте.

2. Технические данные.

2.1. Тележка платформенная ТПМ-03 представляет собой сборно-разборную конструкцию, состоящую из отдельных сборочных единиц и деталей. Тележка поставляется покупателю в разобранном виде.

Сборочный чертеж изделия: 132030.00.000 СБ

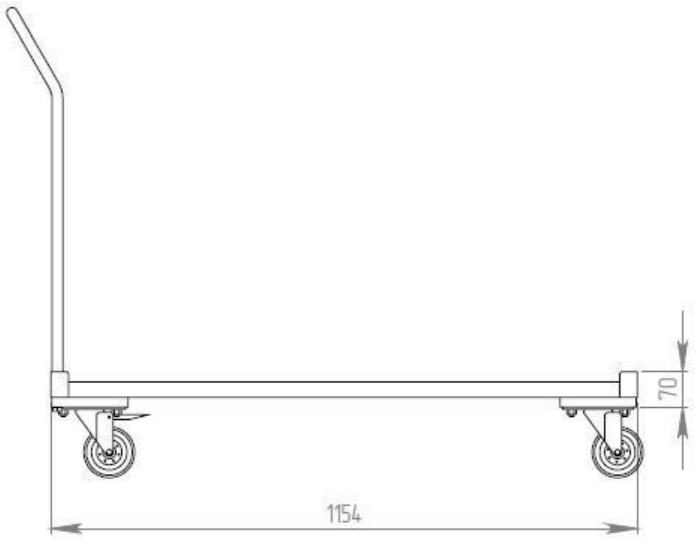

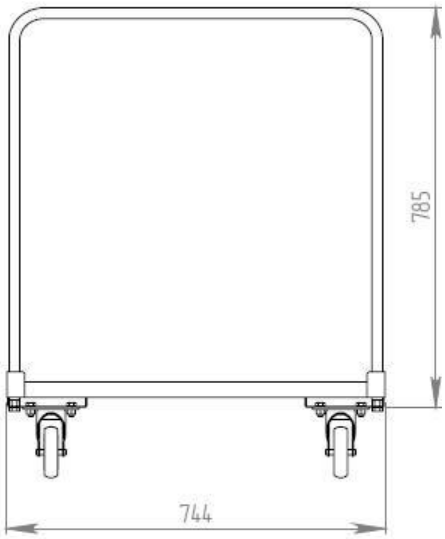

3. Характеристика тележки платформенной ТПМ-03

Наименование модели	Высота с колесами диаметром, мм			Глубина, мм	Ширина	Вес, кг		
	100	160	200	Платформа		Колеса 100	Колеса 160	Колеса 200
ТПМ -03	937	1000	1045	1150	740	19,9	23	28,5

4. Комплект поставки.

№	Наименование	Кол-во, шт.	
1	Платформа универсальная	1	
2	Ручка	1	
3	Болт М10х16 ГОСТ 7798-70	2	
4	Комплект колес с крепежом*	1	

В комплект колес входит: - два поворотных колеса;
- два неповоротных колеса;
- крепеж

5. Грузоподъемность тележки платформенной ТПМ-03.

Наименование модели	Грузоподъемность, кг		
	Колеса 100	Колеса 160	Колеса 200
ТПМ-03	200	400	500

6. Инструкция по сборке тележки ТПМ-03.

6.1.Установить колеса поз.4 на площадки с отверстиями, находящиеся снизу платформы универсальной поз.1, с помощью болтов и гаек, входящих в комплект колес (см. рис.1).

6.2.Установить ручку поз.2 в гнезда, находящиеся в углах платформы. Закрепить ручку через площадки платформы болтами М10х16 поз.3 (см. рис.1).

Рис. 1

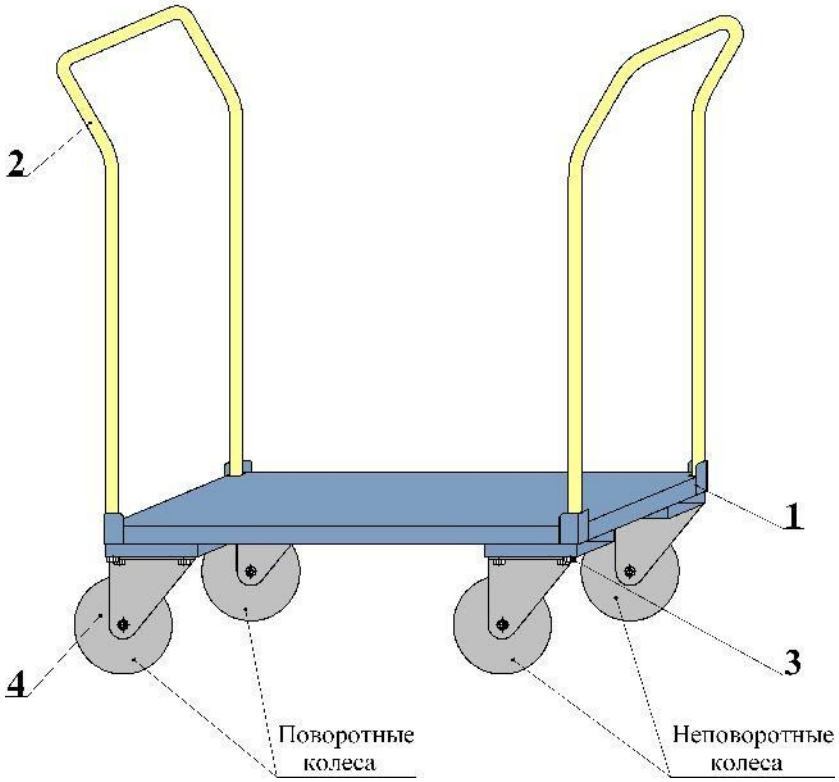

7. Транспортировка, хранение, эксплуатация.

7.1. Тележка платформенная ТПМ-03 может транспортироваться любым видом транспорта в соответствии с «Правилами перевозки грузов», действующими на каждом виде транспорта. При транспортировке не допускается:
- воздействие прямых атмосферных осадков (дождь, снег).

7.2. При длительном хранении тележки платформенной ТПМ-03 необходимо соблюдение следующих правил хранения:
- хранение в закрытом помещении;
- температура воздуха внутри помещения должна быть не ниже +5ºС;
- относительная влажность воздуха внутри помещения не более 50%;
- не допускается нарушение упаковки тележки платформенной ТПМ-03.

7.3. Тележка платформенная ТПМ-03 предназначена для эксплуатации в производственных цехах предприятий, магазинах, складах и др. помещениях.

7.4. Не допускается нагрузка на тележку платформенную ТПМ-03 более указанной в таблице грузоподъемности (п.5).

7.5. В процессе эксплуатации требуется регулярная проверка крепления колес. Требуется периодическая смазка подшипника колеса (не реже одного раза в месяц).

8. Гарантии изготовителя.

8.1. Изготовитель гарантирует исправную работу тележки платформенной ТПМ-03 при условии соблюдения покупателем правил по транспортировке, хранению и эксплуатации.

8.2. Срок гарантийного обслуживания тележки платформенной ТПМ -03 12 месяцев со дня реализации.

8.3. При обнаружении дефектов производственного характера тележку платформенную ТПМ -03 вместе с паспортом необходимо вернуть изготовителю для обмена.

8.4. При выходе из строя изделия по вине покупателя предприятие производит ремонт за счет покупателя.

8.5. Гарантийные обязательства распространяются на тележку платформенную ТПМ-03, приобретенную у фирмы-изготовителя ООО «Версия-Центр» или у ее официальных представителей, имеющих право на продажу данных изделий.

Свидетельство о приемке.

Модель ТПМ-03

Дата выпуска Контроль ОТК

«____»_____201 г. М.П. _____

Дата продажи Отдел сбыта

«____»_____201 г. М.П. _____